MID1NS

Famiglia	Miscelatore
Materiale	Ottone
Canna girevole	Sì
Rotazione canna girevole	180 °

Estetica

Estetica	Universale	**Doccetta**	Estraibile
Colore	Nichel	**Tipo getto**	Monogetto
Tipo canna	Canna a L	**Aeratore**	Sì
Comando	Monocomando	**Numero tubi flessibili**	2
Finitura	Satinato		

Caratteristiche Tecniche

Caratteristiche	ESC, WSC	**Pressione ottimale**	3 bar
Lunghezza tubi flessibili	400 mm	**Tipo cartuccia a dischi ceramici**	35 Ø
Tipo di attacco tubi flessibili	3/8 "	**Diametro foro miscelatore**	35 mm
Pressione massima	5 bar	**Valvola di non ritorno**	Sì
Pressione minima	1 bar		

Informazioni Logistiche

Altezza del Prodotto (mm)	325 mm

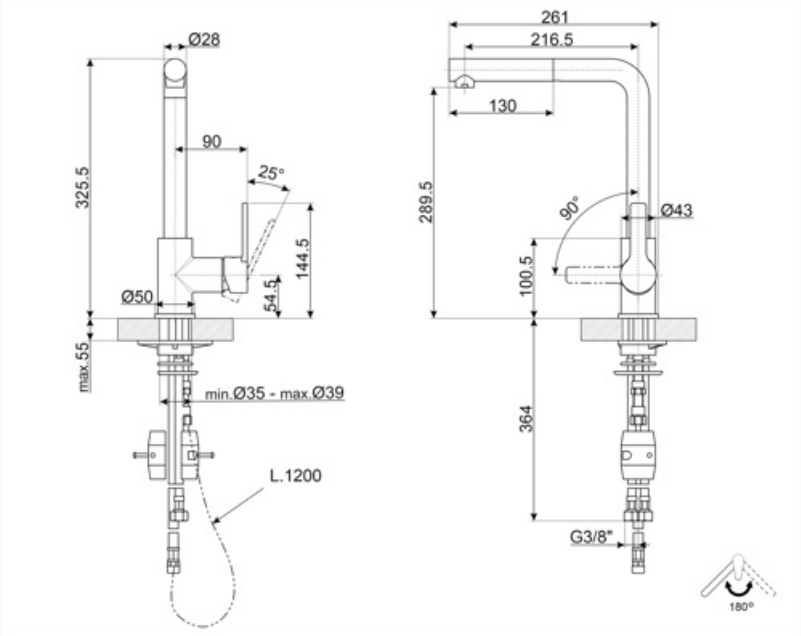
Ø28
325.5
90
25°
144.5
54.5
Ø50
max.55
min.Ø35 - max.Ø39
L.1200
261
216.5
130
289.5
90°
Ø43
100.5
364
G3/8"
180°

Accessori Compatibili

STABMIX

Stabilizzatore miscelatore

Prodotti alternativi

MID1MN

Colore: Nero

MID1CR

Colore: Cromo

Glossario simboli

ESC: Con il sistema ESC Energy Saving Cartridge la leva di comando posizionata al centro eroga solo acqua fredda, e non 50% di calda e 50% di fredda.

WSC: Con il sistema WSC Water Saving Cartridge la leva di comando si arresta a metà corsa, facendo erogare dal miscelatore il 50% dell'acqua (suffici

Rotazione della canna 180°

La doccetta estraibile permette di aumentare il raggio di azione del miscelatore ed è estremamente versatile, pratica e confortevole.