MID1SS

Produktfamilie	Mischbatterien
Basismaterial	Edelstahl
Schwenkbarer Auslauf	Ja
Schwenkbereich	180 °

Ästhetik

Ästhetik	Neutral	**Handbrause**	Auszugsbrause
Farbe	Edelstahl	**Wasserstrahl**	1 Jet-System
Schwenkarm	Auslauf in L-Form	**Luftsprudler**	Ja
Art der Mischbatterie	Einhandhebelmischer	**Anzahl der flexiblen Anschlussschläuche**	2
Oberfläche	Gebürstet		

Technische Eigenschaften

Eigenschaften	ESC-Energiesparfunktion, WSC-Wassersparfunktion	**Empfohlener Wasserdruck**	3,0 bar
Länge der flexiblen Anschlussschläuche	370 mm	**Max. Durchflussmenge (i/min.)**	12 l
Typ der flexiblen Anschlussschläuche	3/8 "	**Keramikeinsatz**	35 Ø
		Ø Hahnlochbohrung	35 mm
Max. Wasserdruck	5,0 bar	**Rückschlagventil**	Ja
Min. Wasserdruck	1 bar		

Logistik-Informationen

Produkthöhe	325 mm

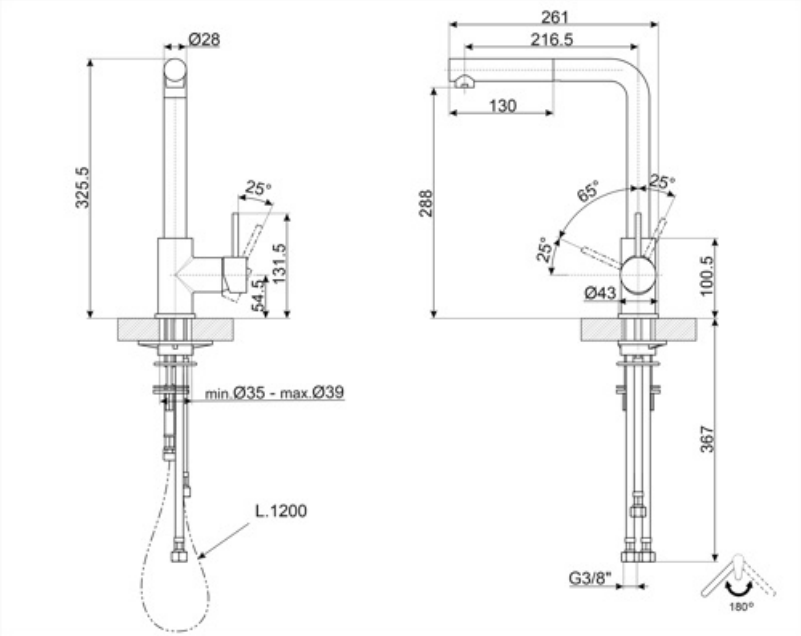
Ø28
325.5
25°
131.5
54.5
min.Ø35 - max.Ø39
L.1200
261
216.5
130
288
65°
25°
25°
Ø43
100.5
367
G3/8"
180°

Kompatibel Zubehör

STABMIX

Stabilisator für Einhandhebelmischer/Arbeitsplatte

Symbols glossary

ESC: Mit der ESC-Energiesparfunktion bleibt der Bedienhebel der Mischbatterie primär in der Mitte stehen und gibt nur kaltes anstelle von 50 % heißem und 50 % kaltem Wasser ab.

WSC: Mit der WSC-Wassersparfunktion bleibt der Bedienhebel der Mischbatterie primär auf halber Höhe stehen, dass eine Einsparung der Wasserdurchflussmenge von 50 % erreicht.

Schwenkbereich 180°

Die Auszugsbrause ermöglicht den Bewegungsradius des Einhebelmischers zu erweitern und ist dadurch äußerst vielseitig, praktisch und komfortabel.