MID20CR

Produktfamilie	Mischbatterien
Basismaterial	Messing
Schwenkbarer Auslauf	Ja
Schwenkbereich	360 °

Ästhetik

Ästhetik	Neutral	**Handbrause**	Semiprofessionell
Farbe	Chrome und Schwarz-Matt	**Wasserstrahl**	2 Jet-System
Schwenkarm	Flexibler Auslauf	**Luftsprudler**	Ja
Art der Mischbatterie	Einhandhebelmischer	**Anzahl der flexiblen Anschlussschläuche**	2
Oberfläche	Hochglanz		

Technische Eigenschaften

Länge der flexiblen Anschlussschläuche	450 mm	**Empfohlener Wasserdruck**	3,0 bar
Typ der flexiblen Anschlussschläuche	3/8 "	**Keramikeinsatz**	35 Ø
Max. Wasserdruck	5,0 bar	**Ø Hahnlochbohrung**	35 mm
Min. Wasserdruck	0,5 bar		

Logistik-Informationen

Produkthöhe	461 mm

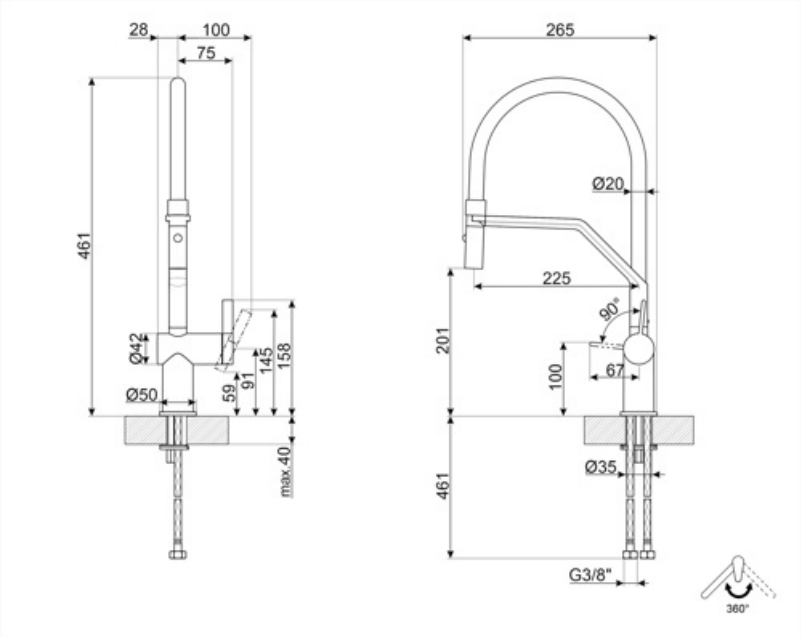
28
100
75
461
Ø42
Ø50
59
91
145
158
max.40
265
Ø20
225
90°
201
100
67
461
Ø35
G3/8"
360°

Alternative Produkte

MID20MN

Farbe: Schwarz

Symbols glossary

Schwenkbereich 360°

2 Jet-Doppelstrahl-Handbrause. Mit dieser lässt sich ganz einfach zwischen einem herkömmlichen Wasserstrahl und einem Brausestrahl wechseln.

Die mobile Handbrause des semiprofessionellen Einhandhebelmischer mit hohem Auslauf ermöglicht es Ihnen, jeden Punkt des Spülbeckens bequem zu erreichen.