MID20CR

Familia	Grifo
Material	Latón
Caño giratorio	Sí
Rotación caño giratorio	360 °



Estética

Estética	Universal	**Perforado / predispuesto para la perforación**	Semiprofesional móvil
Color	Cromo y negro mate		
Spout type	Caño de silicona	**Jet type**	Chorro doble
Tipo de grifo	Semi-professional mono mando	**Aireador**	Sí
Acabado	Brillante	**Número de mangueras flexibles**	2

Características técnicas

Longitud mangueras flexibles	450 mm	**Presión óptima**	3 bar
Conexión de mangueras flexibles.	3/8 "	**Tipo de cartucho**	35 Ø
Presión máxima	5 bar	**Diámetro del orificio del grifo**	35 mm
Presión mínima	0,5 bar		

Datos logísticos

Altura del producto (mm)	461 mm

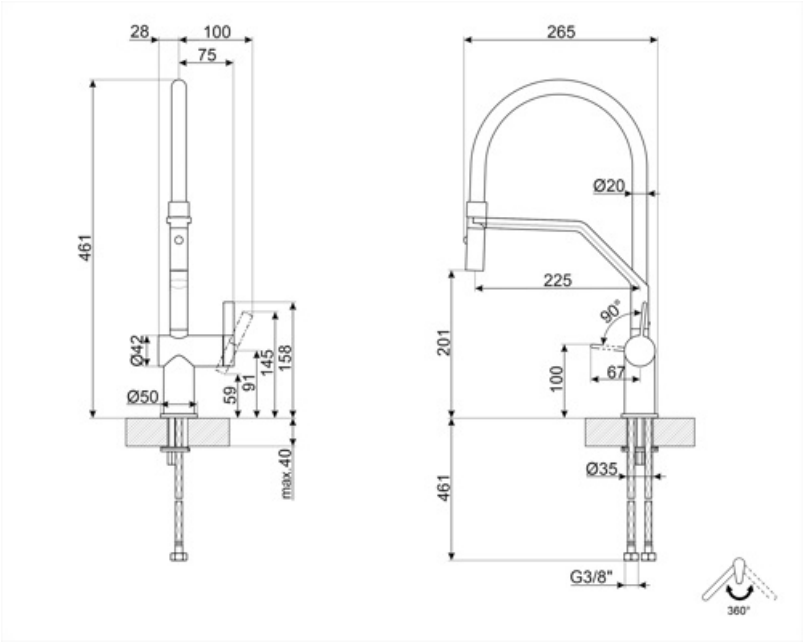
28
100
75
461
Ø42
Ø50
59
91
145
158
max 40
265
Ø20
225
90°
201
100
67
Ø35
461
G3/8"
360°

Productos alternativos



MID20MN

Color: Negro

Symbols glossary



Swivel spout rotation 360°



Double jet handshower. It is possible to simply switch between a standard stream mode and a spray mode.



The mobile hand shower of the Semi-Professional taps with high spout allows you to easily reach every point of the sink.