MID20CR

Famiglia	Miscelatore
Materiale	Ottone
Canna girevole	Sì
Rotazione canna girevole	360 °



Estetica

Estetica	Universale	**Doccetta**	Mobile semi-professionale
Colore	Cromo e nero opaco	**Tipo getto**	Doppiogetto
Tipo canna	Canna in silicone	**Aeratore**	Sì
Comando	Monocomando semi-professionale	**Numero tubi flessibili**	2
Finitura	Lucido		

Caratteristiche Tecniche

Lunghezza tubi flessibili	450 mm	**Pressione ottimale**	3 bar
Tipo di attacco tubi flessibili	3/8 "	**Tipo cartuccia a dischi ceramici**	35 Ø
Pressione massima	5 bar	**Diametro foro miscelatore**	35 mm
Pressione minima	0,5 bar		

Informazioni Logistiche

Altezza del Prodotto (mm)	461 mm

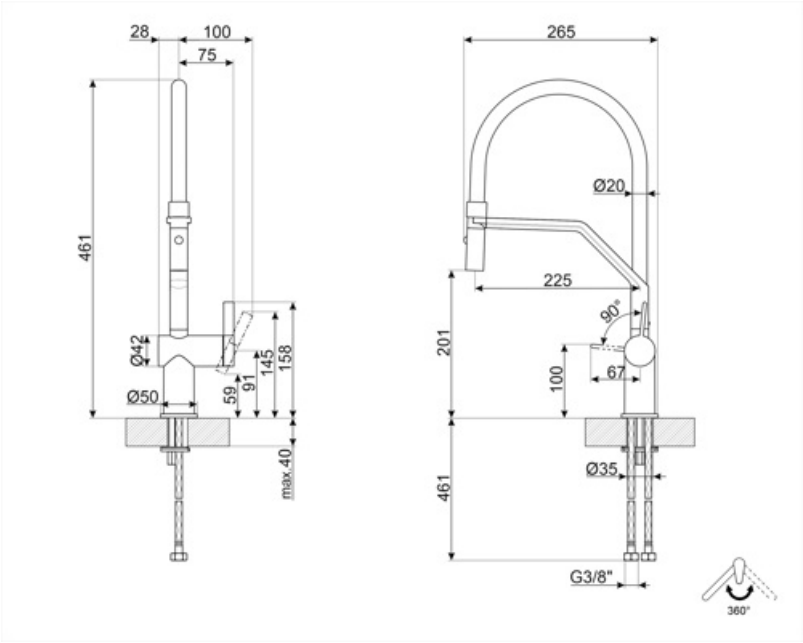
28
100
75
461
Ø42
Ø50
59
91
145
158
max 40
265
Ø20
225
90°
201
100
67
Ø35
461
G3/8"
360°

Prodotti alternativi



MID20MN

Colore: Nero

Glossario simboli



Rotazione della canna 360°



Doccetta miscelatore doppiogetto. È possibile passare con un solo tocco dal getto per flusso standard al getto ampio.



La doccetta mobile dei miscelatori Semi-Professionali con canna alta permette di raggiungere facilmente ogni punto del lavello.