MID20MN

Rodzina produktów	Baterie kuchenne
Materiał	Mosiądz
Obrotowa wylewka	Tak
Stopień obrotu wylewki	360 °



Linia wzornicza

Linia wzornicza	Universal	**Prysznic**	Ruchomy półprofesjonalny
Kolor	Czarny	**Typ dyszy**	Dysza podwójna
Typ wylewki	Silikonowa wylewka	**Perlator natrysku**	Tak
Rodzaj baterii	Półprofesjonalna, jednouchwytowa	**Liczba wężyków do podłaczenia baterii**	2
Wykończenie	Czarny mat		

Specyfikacja techniczna

Długość wężyka do podłączenia	450 mm	**Optymalne ciśnienie**	3 bar
Podłączenie wężyka	3/8 "	**Typ ceramicznego wkładu**	35 Ø
Maksymalne ciśnienie	5 bar	**Średnica otworu na baterie**	35 mm
Minimalne ciśnienie	0,5 bar		

Informacje logistyczne

Wysokość produktu (mm)	461 mm

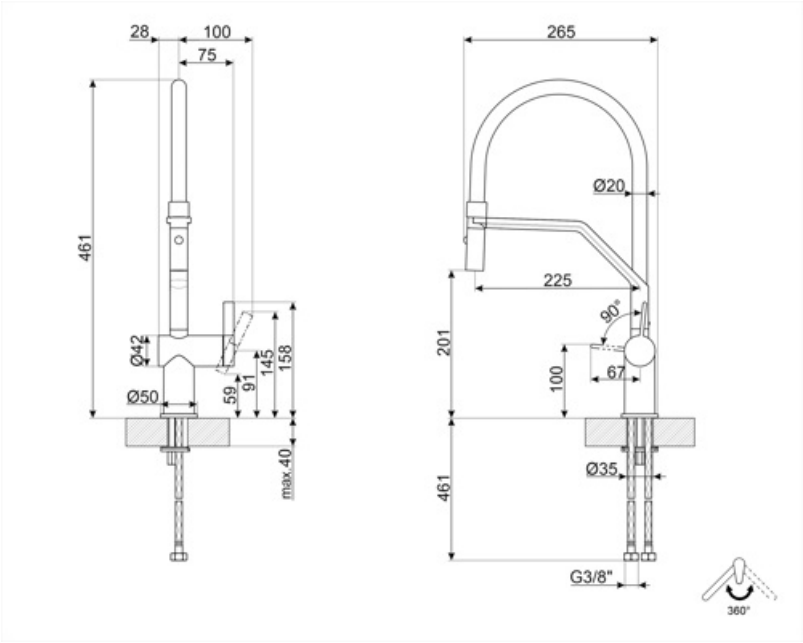
28
100
75
461
Ø42
Ø50
59
91
145
158
max 40
265
Ø20
225
90°
201
100
67
Ø35
461
G3/8"
360°

Dostępne wersje kolorystyczne



MID20CR

Kolor: Chrom i czarny mat

Słowniczek oznaczeń



Obrotowa wylewka 360°



Dwustrumieniowy prysznic ręczny. Możliwe jest proste przełączanie między standardowym trybem strumienia, a trybem prysznica.



Ruchomy prysznic baterii Semi-Professional z wysoką wylewką pozwala łatwo dotrzeć do każdego punktu zlewozmywaka.