MID20MN

Семейство продуктов	Смесители
Материал смесителя	Латунный
Поворотный излив	Да
Поворотный излив	360 °

Эстетика

Эстетика	Универсальный	**Отверстие для смесителя /эксцентрика**	Мобильный полупрофессиональный
Цвет	Черный	**Тип струи**	Двойная струя
Отделка	Черный матовый	**Аэратор**	Да
Тип излива	Silicone spout	**Количество гибких шлангов**	2
Тип мойки	Полу-профессиональный однорычажный		

Технические характеристики

Длина гибких шлангов	450 мм	**Оптимальное давление**	3 bar
Гибкое соединение шлангов	3/8 "	**Тип картриджа**	35 Ø
Максимальное давление	5 bar	**Диаметр отверстия под смеситель**	35 мм
Минимальное давление	0,5 bar		

Логистическая информация

Высота продукта (мм)	461 мм

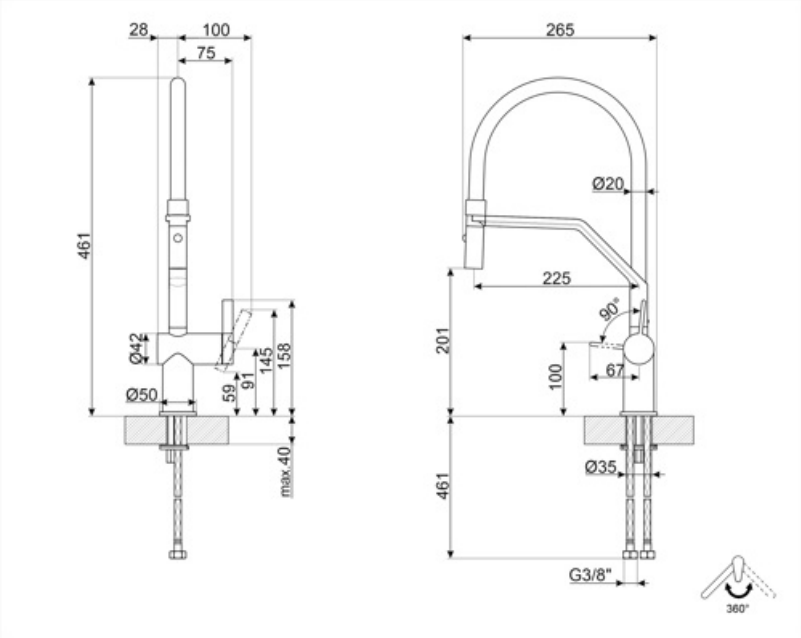
28
100
75
461
Ø42
Ø50
59
91
145
158
max.40
265
Ø20
225
90°
201
100
67
461
Ø35
G3/8"
360°

Alternative products

MID20CR

Цвет: Хром и черный матовый

Symbols glossary

Поворотный излив 360°

Выносной душ с двойной струей. Можно просто переключаться между стандартным режимом струи и режимом распыления.

Съемный излив смесителей Semi-Professional с высоким изливом позволяет легко добраться до любой точки раковины.