MID2CR

Família	Misturadora
Material da misturadora	Bronze
Jato orientável	Sim
Rotação	180 °

Design

Design	Universal	**Tipo de jato**	Com duche extensível
Cor	Cromado	**Nº de jatos**	1 jato
Spout type	J spout	**Filtro difusor**	Sim
Tipo	1 nível	**Tubos flexíveis**	2
Acabamentos	Polido		

Especificações técnicas

Sistemas	ESC para poupar energia, WSC para poupar água	**Pressão ideal**	3 bar
Comprimento dos tubos flexíveis	400 mm	**Water production (l/min)**	12 l
Conexões de tubos flexíveis	3/8 "	**Cartucho**	35 Ø
Pressão máxima	5 bar	**Ø do furo da misturadora**	35 mm
Pressão mínima	1 bar	**Tipo**	Sim

Dados de logística

Altura	448 mm

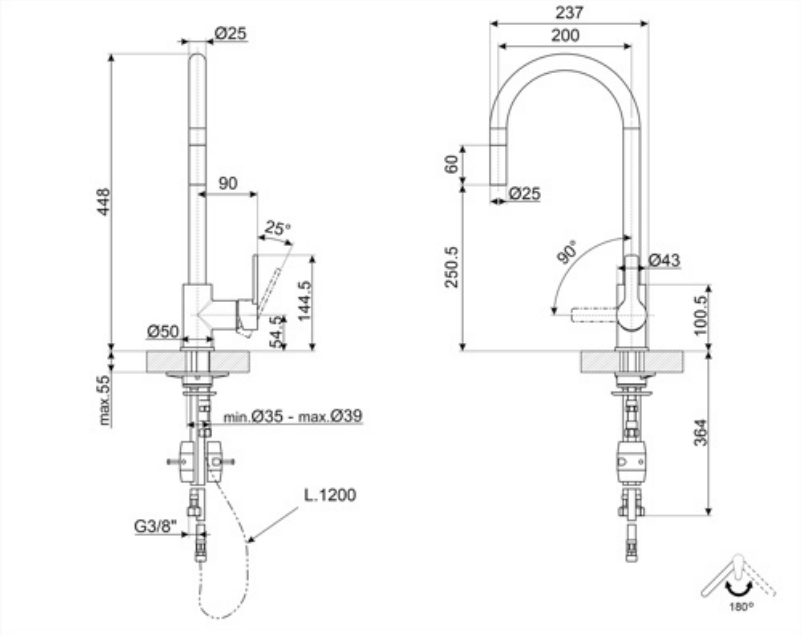
Ø25
448
90
25°
144.5
54.5
Ø50
max.55
min.Ø35 - max.Ø39
L.1200
G3/8"
237
200
60
Ø25
250.5
90°
Ø43
100.5
364
180°

Acessórios Compatíveis

STABMIX

Tap stabiliser

Alternative products

MID2MN

Cor: Preto

Symbols glossary

ESC: o manípulo posicionado a meio dispensa apenas água fria. Para obter água quente é necessário que o manípulo ultrapasse a posição central. Desta forma, a utilização normal não aciona a caldeira, mas apenas quando o utilizador o deseja expressamente.

WSC: o manípulo prende a meio para fornecer até 50% de água, quantidade suficiente para as atividades normais. Para o fornecimento de 100% da água deve ser exercida força adicional sobre o manípulo de forma a desbloqueá-lo.

Swivel spout rotation 180°

The extractable handshower allows to increase the range of action of the tap and it is extremely versatile, practical and comfortable.