MID2MN

Rad výrobkov	Vodovodné batérie
Materiál	Mosadz
Otočné výtokové ramienko	Áno
Otáčanie otočného výtokového ramienka	180 °

Estetica

Estetica	Univerzálny	**Ručná sprcha**	Vyberateľný
Farba	Čierna	**Typ dýzy**	Jedna dýza
Povrchová úprava	Matná	**Aerátor**	Áno
Typ výtokového ramienka	Výtokové ramienko J	**Počet hadíc**	2
Typ batérie	Jedna páka		

Technické údaje

Vlastnosti	ESC, WSC	**Maximálny tlak**	5 bar
Dĺžka hadíc	400 mm	**Minimálny tlak**	1 bar
Pripojenie hadíc	3/8 "	**Optimálny tlak**	3 bar
Typ kazety s keramickým kotúčom	35 Ø	**Priemer otvoru na batériu**	35 mm
Spätný ventil	Áno		

Logistické informácie

Výška výrobku (mm)	448 mm

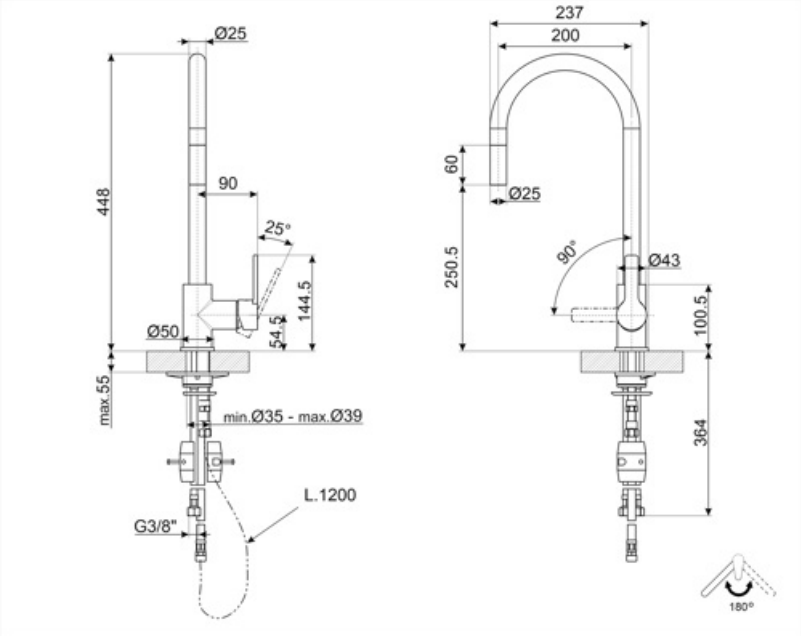
Ø25
448
90
25°
144.5
54.5
Ø50
max.55
min.Ø35 - max.Ø39
L.1200
G3/8"
237
200
60
Ø25
250.5
90°
Ø43
100.5
364
180°

Compatible Accessories

STABMIX

Stabilizátor vodovodnej batérie

Symbols glossary

ESC: s kazetovým systémom úspory energie ESC regulačná páka umiestnená v strede vydáva iba studenú vodu, a nie 50 % horúcej a 50 % studenej vody

WSC: s kazetovým systémom úspory vody WSC sa regulačná páka zastaví na polceste, pričom sa 50% vody (dostatočnej na normálne umytie)

Otáčanie otočného výtokového ramienka 180°

Výsuvná ručná sprcha umožňuje zvýšiť dosah batérie a je mimoriadne univerzálna, praktická a pohodlná.

Benefit (TT)

Extrahovateľná sprcha

Praktická extrahovateľná sprcha, ktorá ľahko dosiahne na každý bod drezu

Ručnú sprchu mixéra je možné úplne vytiahnuť, aby sa zvýšil dosah mixéra a uľahčilo každodenné čistenie

Energeticky úsporná kazeta

Úspora energie vďaka špeciálnej funkcii energeticky úspornej kazety (ESC)

S funkciou ESC, páková batéria nastavená v centrálnej polohe dodáva iba studenú vodu, namiesto zmiešanej studenej a teplej vody ako obvykle, čo šetrí spotrebu energie. V prípade horúcej vody musí byť páka otočená doľava

Kazeta na úsporu vody

Spotrebu vody je možné znížiť vďaka špeciálnej funkcii Water Saving Cartridge (WSC)

S funkciou WSC sa páka batérie zastaví v prvej polovici, čo poskytuje iba 50 % normálneho prietoku vody, čím sa znižuje spotreba vody. Je možné dodať 100 % prietok vody úplným otvorením páky vodovodnej batérie

Otáčanie výtoku o 180 °