MID2MN

Сімейство продуктів	Смесители
Матеріал	Латунний
Поворотный излив	Так
Поворотный излив	180 °

Естетика

Естетика	Универсальный	**Отвір для змішувача /ексцентрика**	Выдвижной
Колір	Чорний	**Тип струи**	Одинарная струя
Тип излива	J излив	**Аэратор**	Так
Тип мийки	Штампована	**Количество гибких шлангов**	2
Оздоблення	Матовий		

Технічні характеристики

Характеристики	ESC, WSC	**Оптимальное давление**	3 bar
Длина гибких шлангов	400 мм	**Тип картриджа**	35 Ø
Гибкое соединение шлангов	3/8 "	**Диаметр отверстия под смеситель**	35 мм
Максимальное давление	5 bar	**Зворотний клапан**	Так
Минимальное давление	1 bar		

Логістична інформація

Висота виробу (мм)	448 мм

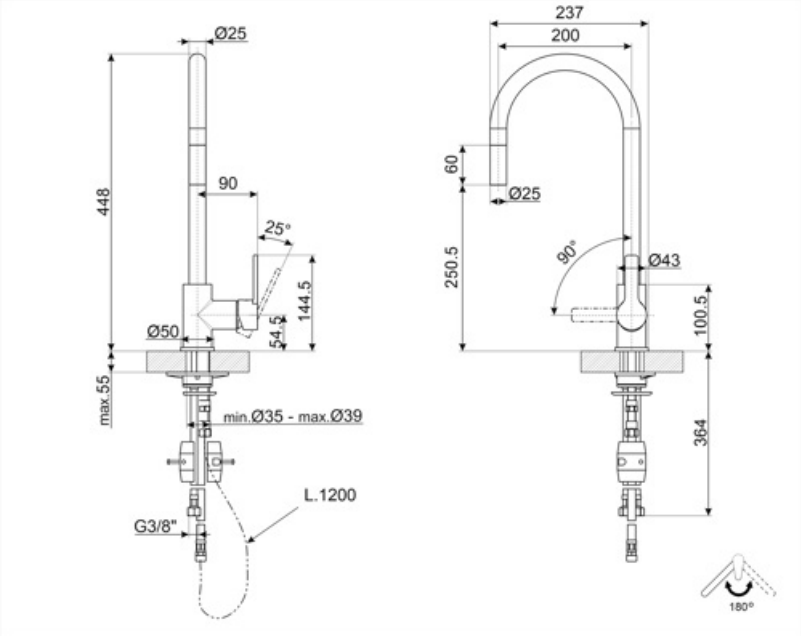
Ø25
448
90
25°
144.5
54.5
Ø50
max.55
min.Ø35 - max.Ø39
L.1200
G3/8"
237
200
60
Ø25
250.5
90°
Ø43
100.5
364
180°

Compatible Accessories

STABMIX

Стабилизатор для смесителя

Alternative products

MID2CR

Колір : Хром

Symbols glossary

ESC: с системой Energy Saving Cartridge рычаг управления, расположенный посередине, подает только холодную воду, а не 50% горячей и 50% воды.

WSC: с картриджем для экономии воды Water Saving Cartridge рычаг управления останавливается на полпути, в результате чего 50% воды (достаточной для нормальной готовки)

Поворотный излив 180°

Выдвижной излив позволяет увеличить диапазон действия смесителя, он чрезвычайно универсален, практичен и удобен.