MID5CR

Сімейство продуктів	Смесители
Матеріал	Латунний
Поворотный излив	Так
Поворотный излив	180 °

Естетика

Естетика	Универсальный	**Отвір для змішувача /ексцентрика**	Мобильный полупрофессиональный
Колір	Хром	**Тип струи**	Двойная струя
Тип излива	Пружинный излив	**Аэратор**	Так
Тип мийки	Полу-профессиональный однорычажный	**Количество гибких шлангов**	2
Оздоблення	Глянцевий		

Технічні характеристики

Характеристики	ESC, WSC	**Оптимальное давление**	3 bar
Длина гибких шлангов	500 мм	**Поток воды (л/мин.)**	12 л
Гибкое соединение шлангов	3/8 "	**Тип картриджа**	35 Ø
Максимальное давление	5 bar	**Диаметр отверстия под смеситель**	35 мм
Минимальное давление	1 bar		

Логістична інформація

Висота виробу (мм)	550 мм

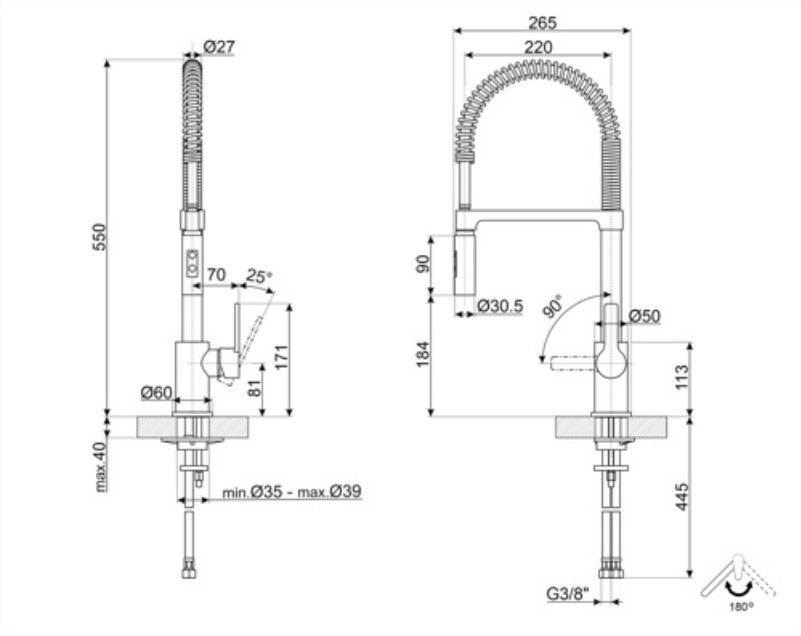
Ø27
550
70
25°
171
81
Ø60
max.40
min.Ø35 - max.Ø39
265
220
90
Ø30.5
90°
Ø50
184
113
445
G3/8"
180°

Compatible Accessories

STABMIX

Стабилизатор для смесителя

Symbols glossary

ESC: с системой Energy Saving Cartridge рычаг управления, расположенный посередине, подает только холодную воду, а не 50% горячей и 50% воды.

WSC: с картриджем для экономии воды Water Saving Cartridge рычаг управления останавливается на полпути, в результате чего 50% воды (достаточной для нормальной готовки)

Поворотный излив 180°

Выносной душ с двойной струей. Можно просто переключаться между стандартным режимом струи и режимом распыления.

Съемный излив смесителей Semi-Professional с высоким изливом позволяет легко добраться до любой точки раковины.