MID6DKX

Famiglia	Miscelatore
Materiale	Acciaio inox AISI 316
Canna girevole	Sì
Rotazione canna girevole	360 °

Estetica

Estetica	Universale	**Doccetta**	Mobile semi-professionale
Colore	Dark Inox	**Tipo getto**	Monogetto
Tipo canna	Canna in silicone	**Aeratore**	Sì
Comando	Monocomando semi-professionale	**Numero tubi flessibili**	2
Finitura	PVD Spazzolato		

Caratteristiche Tecniche

Lunghezza tubi flessibili	700 mm	**Portata dell'acqua (l/min)**	8 l
Tipo di attacco tubi flessibili	3/8 "	**Tipo cartuccia a dischi ceramici**	25 Ø
Pressione massima	5 bar	**Diametro foro miscelatore**	35 mm
Pressione minima	1 bar	**Valvola di non ritorno**	Sì
Pressione ottimale	3 bar		

Informazioni Logistiche

Altezza del Prodotto (mm)	480 mm

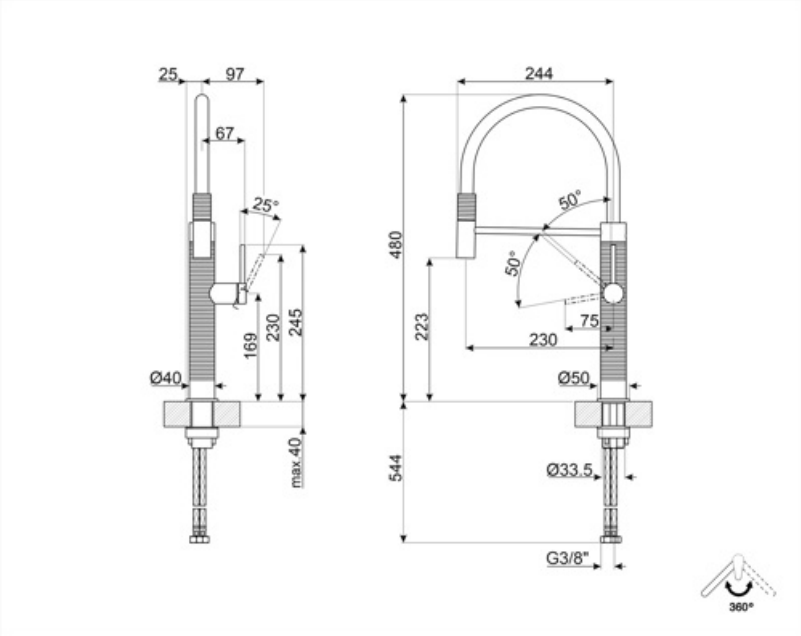
25
97
67
25°
169
230
245
Ø40
max.40
244
480
223
50°
50°
75
230
Ø50
544
Ø33.5
G3/8"
360°

Glossario simboli

Rotazione della canna 360°

La doccetta mobile dei miscelatori Semi-Professionali con canna alta permette di raggiungere facilmente ogni punto del lavello.