MID9CR

Familia	Grifo
Material	Latón
Caño giratorio	Sí
Rotación caño giratorio	360 °



Estética

Estética	Universal
Color	Cromo
Spout type	Caño con muelle
Tipo de grifo	Semi-professional mono mando
Acabado	Brillante

Perforado / predispuesto para la perforación	Semiprofesional móvil
Jet type	Chorro doble
Aireador	Sí
Número de mangueras flexibles	2

Características técnicas

Longitud mangueras flexibles	360 mm
Conexión de mangueras flexibles.	3/8 "
Presión máxima	5 bar
Presión mínima	0,5 bar

Presión óptima	3 bar
Water production (l/min)	10,1 l/min
Tipo de cartucho	35 Ø
Diámetro del orificio del grifo	35 mm

Datos logísticos

Altura del producto (mm)	480 mm

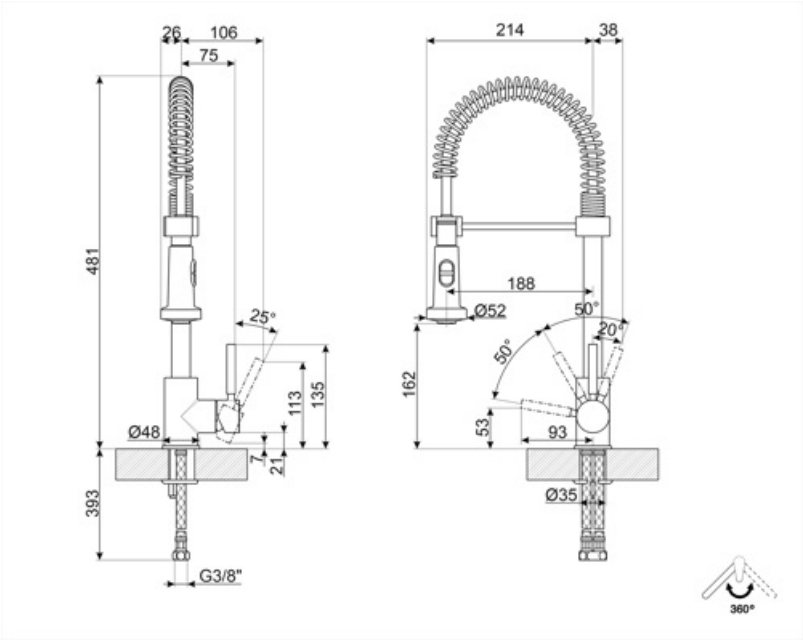
26
106
75
481
25°
113
135
Ø48
7
21
393
G3/8"
214
38
188
Ø52
50°
20°
50°
162
53
93
Ø35
360°

Symbols glossary



Swivel spout rotation 360°



Double jet handshower. It is possible to simply switch between a standard stream mode and a spray mode.



The mobile hand shower of the Semi-Professional taps with high spout allows you to easily reach every point of the sink.