MIDR55CR



Familia	Grifo
Material	Latón
Caño giratorio	Sí
Rotación caño giratorio	360 °

Estética

Estética	Universal	**Perforado / predispuesto para la perforación**	Semiprofesional móvil
Color	Cromo	**Jet type**	Chorro doble
Spout type	Caño con muelle	**Aireador**	Sí
Tipo de grifo	Semi-professional mono mando	**Número de mangueras flexibles**	2
Acabado	Brillante		

Características técnicas

Características	ESC, WSC	**Presión óptima**	3 bar
Longitud mangueras flexibles	500 mm	**Water production (l/min)**	12 l/min
Conexión de mangueras flexibles.	3/8 "	**Tipo de cartucho**	35 Ø
Presión máxima	5 bar	**Diámetro del orificio del grifo**	35 mm
Presión mínima	1 bar		

Datos logísticos

Altura del producto (mm)	480 mm

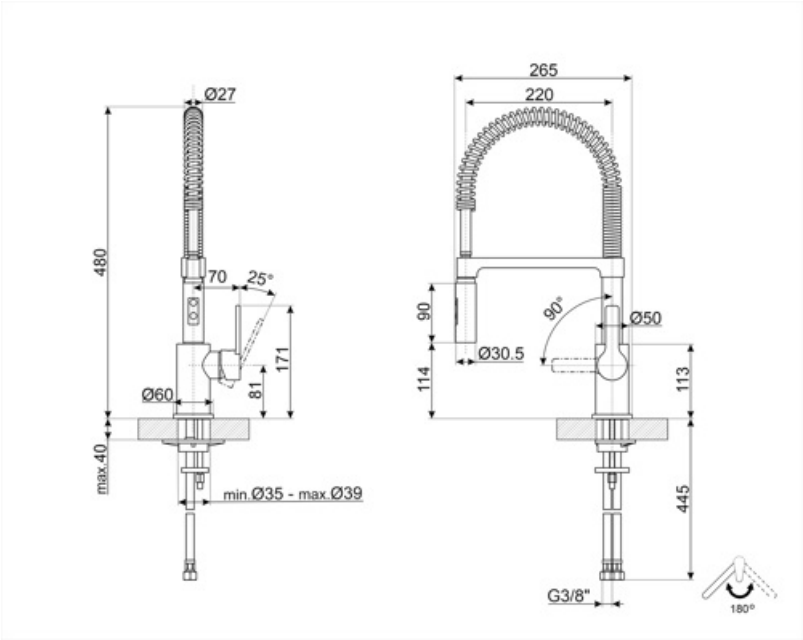
Ø27
480
70
25°
171
81
Ø60
max.40
min.Ø35 - max.Ø39
265
220
90
90°
Ø50
Ø30.5
114
113
445
G3/8"
180°

Accesorios Compatible



STABMIX

Tap stabiliser

Symbols glossary



ESC: con el sistema de cartucho de ahorro de energía ESC, la palanca de control colocada en el centro suministra solo agua fría, y no 50% de calor y 50% de frío. Para obtener agua caliente, gire la palanca más hacia la izquierda. Por lo tanto, el uso no opera la caldera.



Swivel spout rotation 360°



The mobile hand shower of the Semi-Professional taps with high spout allows you to easily reach every point of the sink.



WSC: con el sistema WSC Water Saving Cartridge, la palanca de control se detiene a la mitad, permitiendo que el mezclador dispense el 50% del agua (suficiente para las actividades normales de la cocina) para ahorrar en el consumo de agua.



Double jet handshower. It is possible to simply switch between a standard stream mode and a spray mode.