MIDR55CR

Famiglia	Miscelatore
Materiale	Ottone
Canna girevole	Sì
Rotazione canna girevole	180 °

Estetica

Estetica	Universale	**Doccetta**	Mobile semi-professionale
Colore	Cromo	**Tipo getto**	Doppiogetto
Tipo canna	Canna con molla	**Aeratore**	Sì
Comando	Monocomando semi-professionale	**Numero tubi flessibili**	2
Finitura	Lucido		

Caratteristiche Tecniche

Caratteristiche	ESC, WSC	**Pressione ottimale**	3 bar
Lunghezza tubi flessibili	500 mm	**Portata dell'acqua (l/min)**	12 l
Tipo di attacco tubi flessibili	3/8 "	**Tipo cartuccia a dischi ceramici**	35 Ø
Pressione massima	5 bar	**Diametro foro miscelatore**	35 mm
Pressione minima	1 bar		

Informazioni Logistiche

Altezza del Prodotto (mm)	480 mm

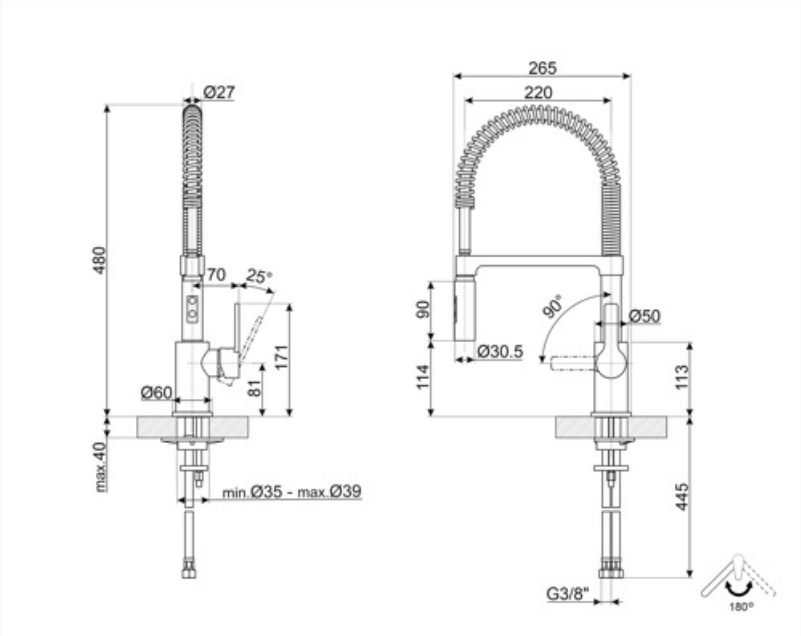
Ø27
480
70
25°
171
81
Ø60
max.40
min.Ø35 - max.Ø39
265
220
90
90°
Ø50
Ø30.5
114
113
445
G3/8"
180°

Accessori Compatibili

STABMIX

Stabilizzatore miscelatore

Glossario simboli

ESC: Con il sistema ESC Energy Saving Cartridge la leva di comando posizionata al centro eroga solo acqua fredda, e non 50% di calda e 50% di fredda.

WSC: Con il sistema WSC Water Saving Cartridge la leva di comando si arresta a metà corsa, facendo erogare dal miscelatore il 50% dell'acqua (suffici

Rotazione della canna 180°

Doccetta miscelatore doppiogetto. È possibile passare con un solo tocco dal getto per flusso standard al getto ampio.

La doccetta mobile dei miscelatori Semi-Professionali con canna alta permette di raggiungere facilmente ogni punto del lavello.