MIDR7CR-2

Skupina výrobků	Kohoutky
Materiál	Mosaz
Otočná hubice	Ano
Otáčení otočné hubice	180 °



Aesthetics

Estetika	Coloniale	**Ruční sprcha**	Mobilní poloprofesionální
Barva	Chróm	**Typ trysky**	Dvojité trysky
Typ výtokové trubice	Pružinová výtoková trubice	**Perlátor**	Ano
Typ kohoutku	Poloprofesionální jediná páka	**Počet pružných hadic**	2
Povrchová úprava	Lesk		

Technické parametry

Charakteristiky	ESC, WSC	**Optimální tlak**	3 bar
Délka pružných hadic	500 mm	**Výroba vody (l/min)**	12 l/min
Připojení pružných hadic	3/8 "	**Typ kartuše s keramickým diskem**	35 Ø
Maximální tlak	5 bar		
Minimální tlak	1 bar	**Průměr otvoru na kohoutek**	35 mm

Logistické informace

Výška výrobku (mm)	550 mm

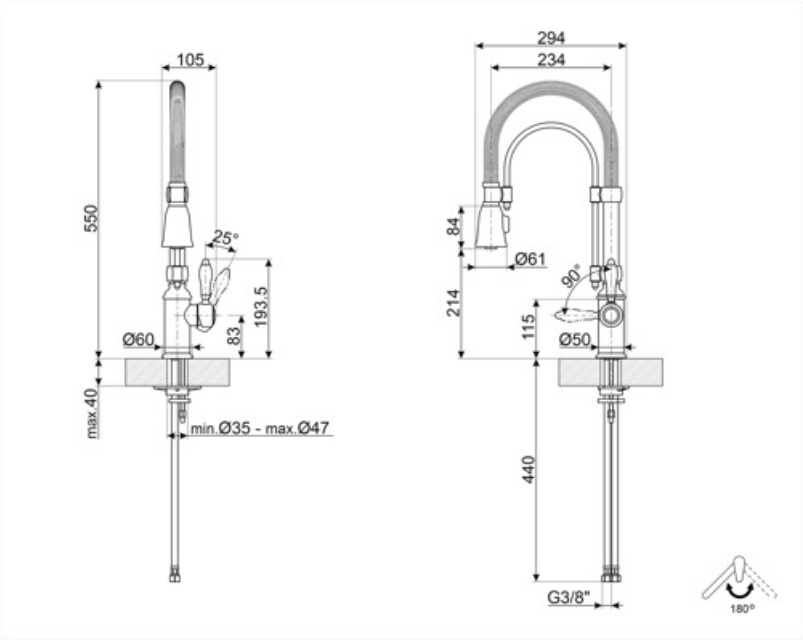
105
550
25°
193.5
83
Ø60
max.40
min.Ø35 - max.Ø47
294
234
84
Ø61
90°
214
115
Ø50
440
G3/8"
180°

Compatible Accessories



STABMIX

stabilizátor pro mixéry

Alternative products



MIDR7RA-2

Barva: Měď



MIDR7O-2

Barva: Mosaz

Symbols glossary



ESC: se systémem ESC Energy Saving Cartridge ovládací páka umístěná uprostřed dávkuje pouze studenou vodu, nikoli 50 % teplé a 50 % studené



WSC: se systémem WSC Water Saving Cartridge se ovládací páka zastaví v polovině pohybu, což způsobí, že 50 % vody (dostačující pro běžné vaření) bude



Otáčení otočné hubice 180°



Ruční sprcha s dvojitou tryskou. Je možné jednoduše přepínat mezi standardním režimem proudu a režimem stříkání.



Pohyblivá ruční sprcha baterií Semi-Professional s vysokou výtokovou trubicí umožňuje snadný přístup do všech míst umyvadla.