MIDR7CR-2

Familia	Grifo
Material	Latón
Caño giratorio	Sí
Rotación caño giratorio	180 °



Estética

Estética	Colonial
Color	Cromo
Spout type	Caño con muelle
Tipo de grifo	Semi-professional mono mando
Acabado	Brillante

Perforado / predispuesto para la perforación	Semiprofesional móvil
Jet type	Chorro doble
Aireador	Sí
Número de mangueras flexibles	2

Características técnicas

Características	ESC, WSC
Longitud mangueras flexibles	500 mm
Conexión de mangueras flexibles.	3/8 "
Presión máxima	5 bar
Presión mínima	1 bar

Presión óptima	3 bar
Water production (l/min)	12 l/min
Tipo de cartucho	35 Ø
Diámetro del orificio del grifo	35 mm

Datos logísticos

Altura del producto (mm)	550 mm

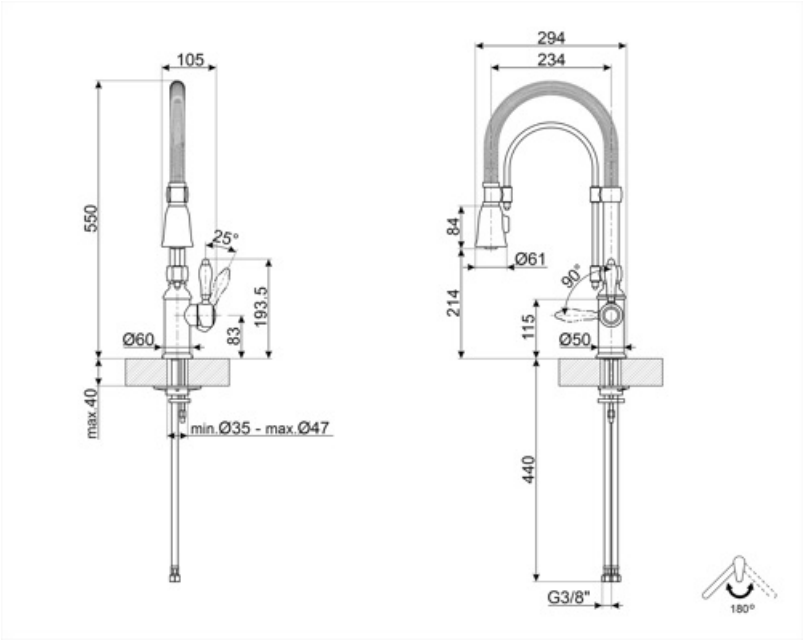
105
550
25°
193.5
83
Ø60
max.40
min.Ø35 - max.Ø47
294
234
84
Ø61
90°
214
115
Ø50
440
G3/8"
180°

Accesorios Compatible



STABMIX

Tap stabiliser

Productos alternativos



MIDR7RA-2

Color: Cobre



MIDR7O-2

Color: Bronce

Symbols glossary



ESC: con el sistema de cartucho de ahorro de energía ESC, la palanca de control colocada en el centro suministra solo agua fría, y no 50% de calor y 50% de frío. Para obtener agua caliente, gire la palanca más hacia la izquierda. Por lo tanto, el uso no opera la caldera.



WSC: con el sistema WSC Water Saving Cartridge, la palanca de control se detiene a la mitad, permitiendo que el mezclador dispense el 50% del agua (suficiente para las actividades normales de la cocina) para ahorrar en el consumo de agua.



Swivel spout rotation 180°



Double jet handshower. It is possible to simply switch between a standard stream mode and a spray mode.



The mobile hand shower of the Semi-Professional taps with high spout allows you to easily reach every point of the sink.