MIDR7CR-2

Rodzina produktów	Baterie kuchenne
Materiał	Mosiądz
Obrotowa wylewka	Tak
Stopień obrotu wylewki	180 °



Linia wzornicza

Linia wzornicza	Coloniale	**Prysznic**	Ruchomy półprofesjonalny
Kolor	Chrom	**Typ dyszy**	Dysza podwójna
Typ wylewki	Wylewka sprężynowa	**Perlator natrysku**	Tak
Rodzaj baterii	Półprofesjonalna, jednouchwytowa	**Liczba wężyków do podłaczenia baterii**	2
Wykończenie	Połysk		

Specyfikacja techniczna

Cechy	ESC (Głowica oszczędzająca energię), WSC (Głowica oszczędzająca wodę)	**Optymalne ciśnienie**	3 bar
		Water production (l/min)	12 l/min
		Typ ceramicznego wkładu	35 Ø
Długość wężyka do podłączenia	500 mm	**Średnica otworu na baterie**	35 mm
Podłączenie wężyka	3/8 "		
Maksymalne ciśnienie	5 bar		
Minimalne ciśnienie	1 bar		

Informacje logistyczne

Wysokość produktu (mm)	550 mm

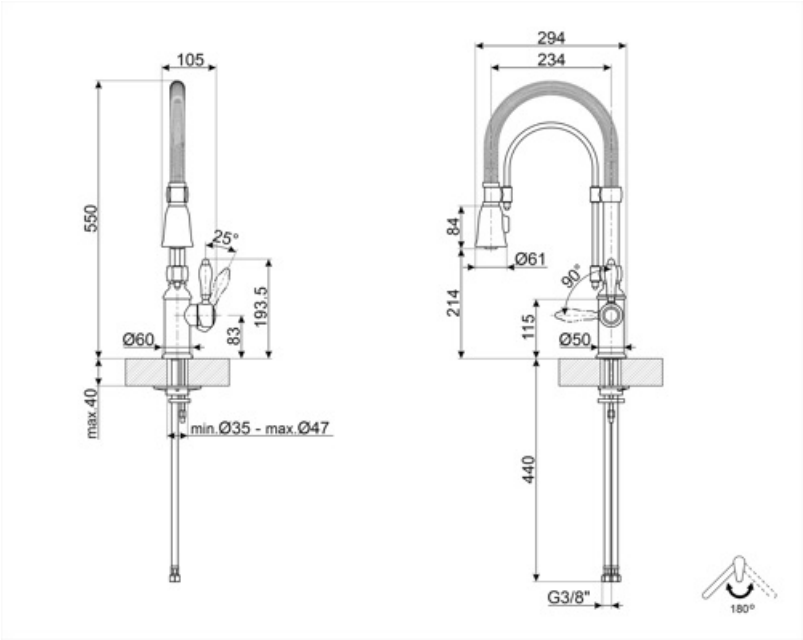
105
550
25°
193.5
83
Ø60
max.40
min.Ø35 - max.Ø47
294
234
84
Ø61
90°
214
115
Ø50
440
G3/8"
180°

Kompatybilne Akcesoria



STABMIX

Stabilizator kranu

Dostępne wersje kolorystyczne



MIDR7RA-2

Kolor: Miedź



MIDR7O-2

Kolor: Mosiądz

Słowniczek oznaczeń



W systemie ESC (Energy Saving Cartridge) dźwignia sterująca umieszczona pośrodku dozuje tylko zimną wodę, a nie 50% ciepłej i 50% zimnej.



W systemie oszczędzającym wodę WSC (Water Saving Cartridge) dźwignia sterująca zatrzymuje się w połowie drogi, powodując wypływ 50% wody (wystarczającej do normalnego gotowania).



Obrotowa wylewka 180°



Dwustrumieniowy prysznic ręczny. Możliwe jest proste przełączanie między standardowym trybem strumienia, a trybem prysznica.



Ruchomy prysznic baterii Semi-Professional z wysoką wylewką pozwala łatwo dotrzeć do każdego punktu zlewozmywaka.