MIDR7CR-2



Семейство продуктов	Смесители
Материал смесителя	Латунный
Поворотный излив	Да
Поворотный излив	180 °

Эстетика

Эстетика	Колониальный стиль (Coloniale)	**Отверстие для смесителя /эксцентрика**	Мобильный полупрофессиональный
Цвет	Хромированный	**Тип струи**	Двойная струя
Тип излива	Пружинный излив	**Аэратор**	Да
Тип мойки	Полу-профессиональный однорычажный	**Количество гибких шлангов**	2
Отделка	Глянцевый		

Технические характеристики

Характеристики	ESC, WSC	**Оптимальное давление**	3 bar
Длина гибких шлангов	500 мм	**Поток воды (л/мин.)**	12 л
Гибкое соединение шлангов	3/8 "	**Тип картриджа**	35 Ø
Максимальное давление	5 bar	**Диаметр отверстия под смеситель**	35 мм
Минимальное давление	1 bar		

Логистическая информация

Высота продукта (мм)	550 мм

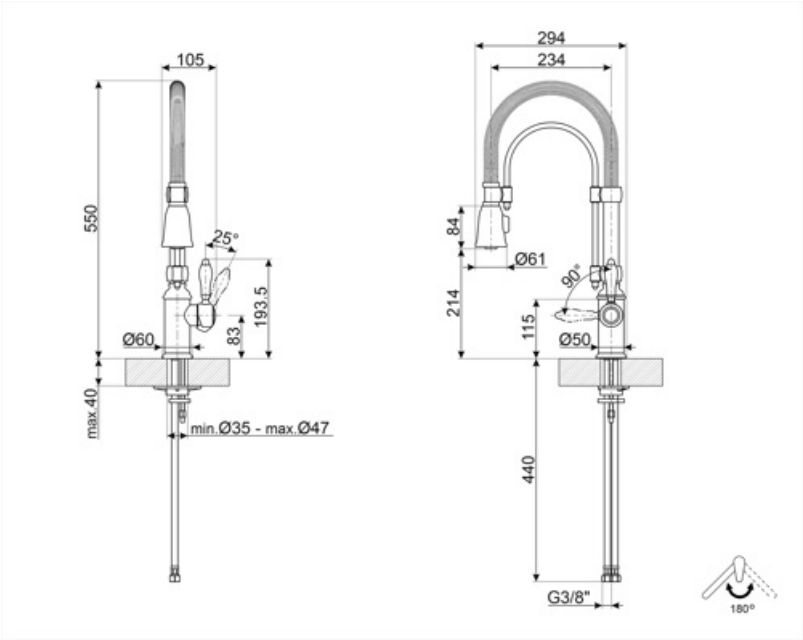
105
550
25°
193.5
83
Ø60
max.40
min.Ø35 - max.Ø47
294
234
84
Ø61
90°
214
115
Ø50
440
G3/8"
180°

Совместимые Аксессуары



STABMIX

Стабилизатор для смесителя

Alternative products



MIDR7RA-2

Цвет: Медный



MIDR7O-2

Цвет: Латунный

Symbols glossary



С системой экономии горячей воды (ESC) рычаг управления, расположенный посередине, подает только холодную воду, а не 50% горячей и 50% воды.



Поворотный излив 180°



Съемный излив смесителей Semi-Professional с высоким изливом позволяет легко добраться до любой точки раковины.



С картриджем для экономии воды (Water Saving Cartridge) рычаг управления останавливается на полпути, в результате чего 50% воды (достаточной для нормальной готовки)



Выносной душ с двойной струей. Можно просто переключаться между стандартным режимом струи и режимом распыления.