# MIDR7RA-2

| | |
|---|---|
| **Famiglia** | Miscelatore |
| **Materiale** | Ottone |
| **Canna girevole** | Sì |
| **Rotazione canna girevole** | 180 ° |



## Estetica

| | | | |
|---|---|---|---|
| **Estetica** | Coloniale | **Doccetta** | Mobile semi-professionale |
| **Colore** | Rame | **Tipo getto** | Doppiogetto |
| **Tipo canna** | Canna con molla | **Aeratore** | Sì |
| **Comando** | Monocomando semi-professionale | **Numero tubi flessibili** | 2 |
| **Finitura** | Rame | | |

## Caratteristiche Tecniche

| | | | |
|---|---|---|---|
| **Caratteristiche** | ESC, WSC | **Pressione ottimale** | 3 bar |
| **Lunghezza tubi flessibili** | 500 mm | **Portata dell'acqua (l/min)** | 12 l/min |
| **Tipo di attacco tubi flessibili** | 3/8 " | **Tipo cartuccia a dischi ceramici** | 35 Ø |
| **Pressione massima** | 5 bar | **Diametro foro miscelatore** | 35 mm |
| **Pressione minima** | 1 bar | | |

## Informazioni Logistiche

| | |
|---|---|
| **Altezza del Prodotto (mm)** | 550 mm |

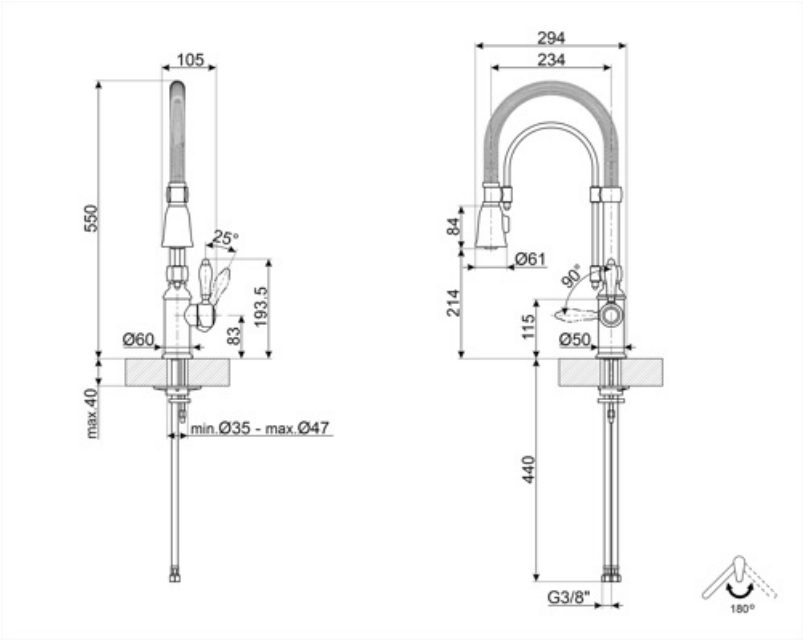
105
550
25°
193.5
83
Ø60
max.40
min.Ø35 - max.Ø47
294
234
84
Ø61
90°
214
115
Ø50
440
G3/8"
180°

## Accessori Compatibili



**STABMIX**

Stabilizzatore miscelatore

## Prodotti alternativi



**MIDR7O-2**

**Colore:** Ottone



**MIDR7CR-2**

**Colore:** Cromo

## Glossario simboli




ESC: Con il sistema ESC Energy Saving Cartridge la leva di comando posizionata al centro eroga solo acqua fredda, e non 50% di calda e 50% di fredda.




WSC: Con il sistema WSC Water Saving Cartridge la leva di comando si arresta a metà corsa, facendo erogare dal miscelatore il 50% dell'acqua (suffici




Rotazione della canna 180°




Doccetta miscelatore doppiogetto. È possibile passare con un solo tocco dal getto per flusso standard al getto ampio.



La doccetta mobile dei miscelatori Semi-Professionali con canna alta permette di raggiungere facilmente ogni punto del lavello.