MIR6CR-2

Familia	Grifo
Material	Latón
Caño giratorio	Sí
Rotación caño giratorio	360 °

Estética

Estética	Colonial	**Acabado**	Brillante
Color	Cromo	**Jet type**	Single jet
Spout type	L spout	**Aireador**	Sí
Tipo de grifo	Mono mando	**Número de mangueras flexibles**	2

Características técnicas

Características	ESC	**Presión óptima**	3 bar
Longitud mangueras flexibles	370 mm	**Water production (l/min)**	12 l
Conexión de mangueras flexibles.	3/8 "	**Tipo de cartucho**	35 Ø
Presión máxima	5 bar	**Diámetro del orificio del grifo**	35 mm
Presión mínima	1 bar		

Datos logísticos

Altura del producto (mm)	299 mm

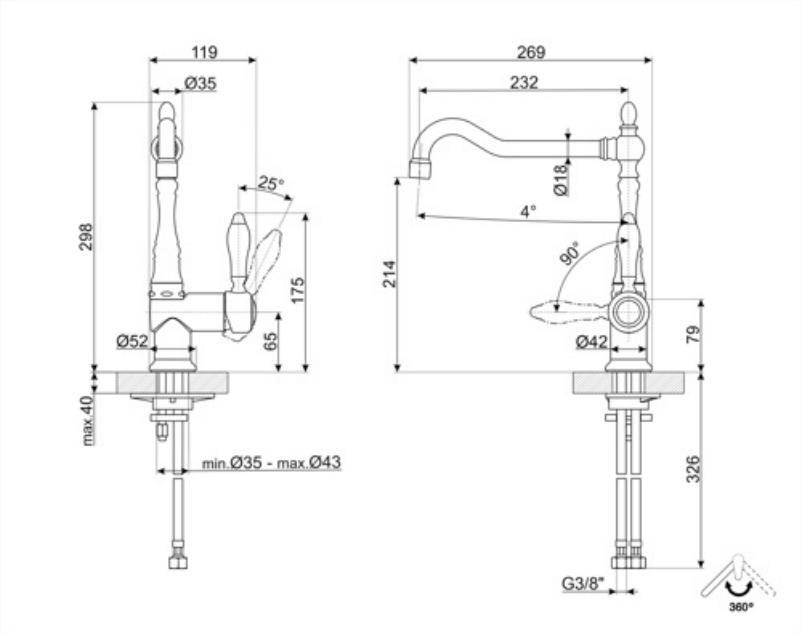
119
Ø35
25°
298
175
Ø52
65
max.40
min.Ø35 - max.Ø43
269
232
Ø18
4°
90°
214
Ø42
79
326
G3/8"
360°

Accesorios Compatible

STABMIX

Tap stabiliser

Productos alternativos

MIR6RA-2

Color: Cobre

MIR6O-2

Color: Bronce

MIR6NS-1

Color: Níquel

Symbols glossary

ESC: con el sistema de cartucho de ahorro de energía ESC, la palanca de control colocada en el centro suministra solo agua fría, y no 50% de calor y 50% de frío. Para obtener agua caliente, gire la palanca más hacia la izquierda. Por lo tanto, el uso no opera la caldera.

Swivel spout rotation 360°