MIR6CR-2

Famiglia	Miscelatore
Materiale	Ottone
Canna girevole	Sì
Rotazione canna girevole	360 °

Estetica

Estetica	Coloniale	**Finitura**	Lucido
Colore	Cromo	**Tipo getto**	Monogetto
Tipo canna	Canna a L	**Aeratore**	Sì
Comando	Monocomando	**Numero tubi flessibili**	2

Caratteristiche Tecniche

Caratteristiche	ESC	**Pressione ottimale**	3 bar
Lunghezza tubi flessibili	370 mm	**Portata dell'acqua (l/min)**	12 l
Tipo di attacco tubi flessibili	3/8 "	**Tipo cartuccia a dischi ceramici**	35 Ø
Pressione massima	5 bar	**Diametro foro miscelatore**	35 mm
Pressione minima	1 bar		

Informazioni Logistiche

Altezza del Prodotto (mm)	299 mm

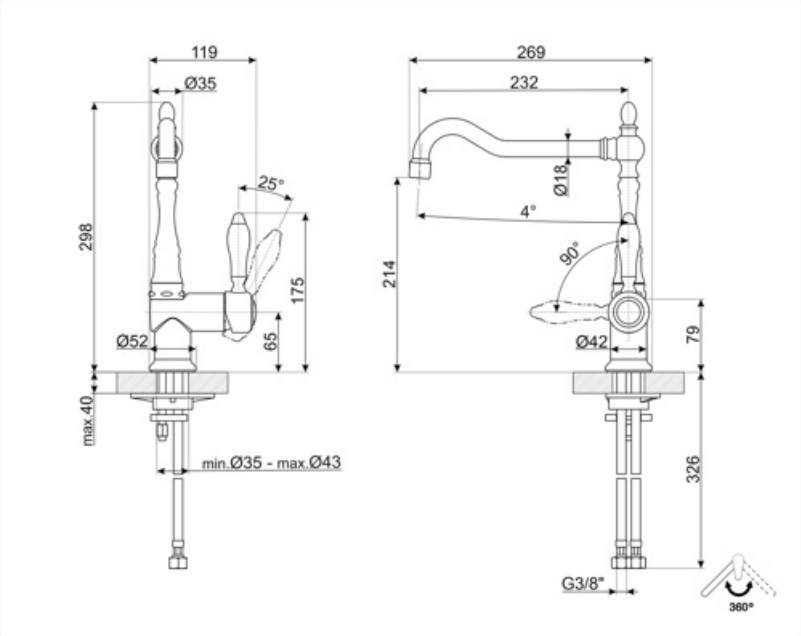
119
Ø35
25°
298
175
Ø52
65
max.40
min.Ø35 - max.Ø43
269
232
Ø18
4°
90°
214
Ø42
79
326
G3/8"
360°

Accessori Compatibili

STABMIX

Stabilizzatore miscelatore

Prodotti alternativi

MIR6RA-2

Colore: Rame

MIR6O-2

Colore: Ottone

MIR6NS-1

Colore: Nichel

Glossario simboli

ESC: Con il sistema ESC Energy Saving Cartridge la leva di comando posizionata al centro eroga solo acqua fredda, e non 50% di calda e 50% di fredda.

Rotazione della canna 360°