MIR6NS-1

Produktfamilie	Mischbatterien
Basismaterial	Messing
Schwenkbarer Auslauf	Ja
Schwenkbereich	360 °

Ästhetik

Ästhetik	Nostalgie	**Art der Mischbatterie**	Einhandhebelmischer
Farbe	Nickel	**Wasserstrahl**	1 Jet-System
Oberfläche	Gebürstet	**Luftsprudler**	Ja
Schwenkarm	Auslauf in L-Form	**Anzahl der flexiblen Anschlussschläuche**	2

Technische Eigenschaften

Eigenschaften	ESC-Energiesparfunktion	**Min. Wasserdruck**	1 bar
Länge der flexiblen Anschlussschläuche	370 mm	**Empfohlener Wasserdruck**	3,0 bar
Typ der flexiblen Anschlussschläuche	3/8 "	**Max. Durchflussmenge (i/min.)**	12 l
Keramikeinsatz	35 Ø	**Ø Hahnlochbohrung**	35 mm
Max. Wasserdruck	5,0 bar		

Logistik-Informationen

Produkthöhe	299 mm

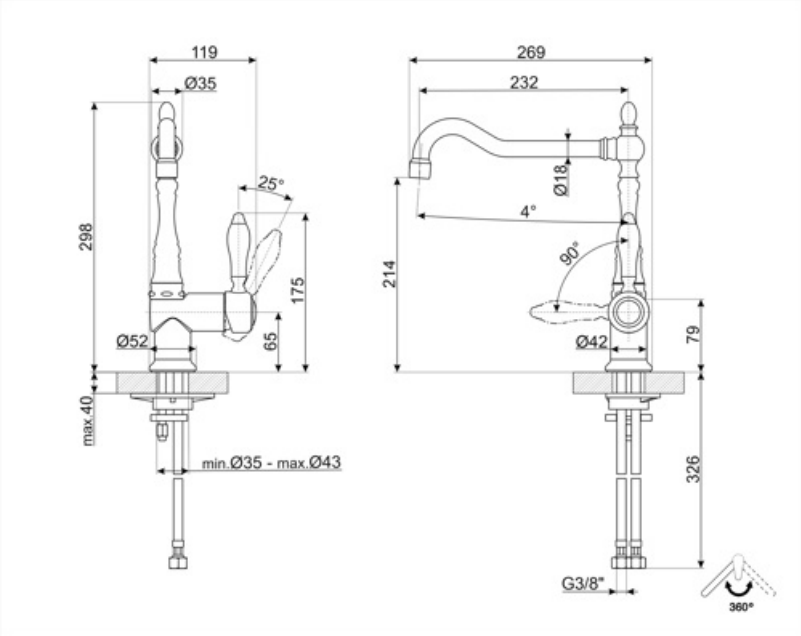
119
Ø35
25°
298
175
Ø52
65
max.40
min.Ø35 - max.Ø43
269
232
Ø18
4°
90°
214
Ø42
79
326
G3/8"
360°

Kompatibel Zubehör

STABMIX

Stabilisator für Einhandhebelmischer/Arbeitsplatte

Symbols glossary

ESC: Mit der ESC-Energiesparfunktion bleibt der Bedienhebel der Mischbatterie primär in der Mitte stehen und gibt nur kaltes anstelle von 50 % heißem und 50 % kaltem Wasser ab.

Schwenkbereich 360°

Benefit (TT)

Energy Saving Cartridge (ESC)

Energiesparen dank der speziellen Energy Saving Cartridge (ESC)-Funktion.

Mit der ESC-Funktion liefert der Wasserhahnhebel in zentraler Position ausschließlich kaltes Wasser, anstatt wie üblich gemischtes kaltes und warmes Wasser, wodurch der Energieverbrauch reduziert wird. Für warmes Wasser muss der Hebel nach links gedreht werden.

Auslaufrotation 360°