MIR60-2

Rodzina produktów	Baterie kuchenne
Materiał	Mosiądz
Obrotowa wylewka	Tak
Stopień obrotu wylewki	360 °



Linia wzornicza

Linia wzornicza	Coloniale	**Wykończenie**	Postarzany mosiądz
Kolor	Mosiądz	**Typ dyszy**	Dysza pojedyncza
Typ wylewki	Wylewka "L"	**Perlator natrysku**	Tak
Rodzaj baterii	Jednouchwytowa	**Liczba wężyków do podłaczenia baterii**	2

Specyfikacja techniczna

Cechy	ESC (Głowica oszczędzająca energię)	**Optymalne ciśnienie**	3 bar
Długość wężyka do podłączenia	370 mm	**Water production (l/min)**	12 l/min
Podłączenie wężyka	3/8 "	**Typ ceramicznego wkładu**	35 Ø
Maksymalne ciśnienie	5 bar	**Średnica otworu na baterie**	35 mm
Minimalne ciśnienie	1 bar		

Informacje logistyczne

Wysokość produktu (mm)	299 mm

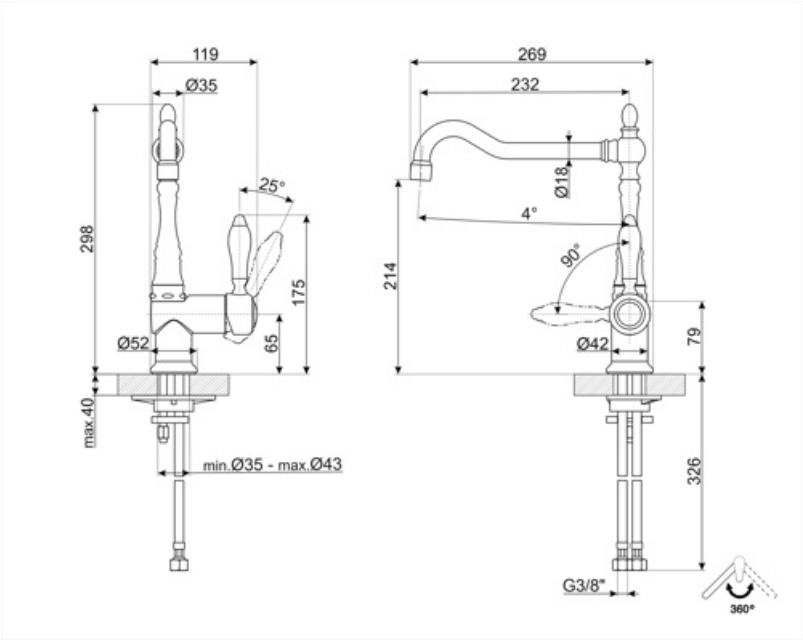
119
Ø35
25°
298
175
65
Ø52
max.40
min.Ø35 - max.Ø43
269
232
Ø18
4°
90°
214
Ø42
79
326
G3/8"
360°

Kompatybilne Akcesoria



STABMIX

Stabilizator kranu

Dostępne wersje kolorystyczne



MIR6RA-2

Kolor: Miedź



MIR6NS-1

Kolor: Nikiel



MIR6CR-2

Kolor: Chrom

Słowniczek oznaczeń



W systemie ESC (Energy Saving Cartridge) dźwignia sterująca umieszczona pośrodku dozuje tylko zimną wodę, a nie 50% ciepłej i 50% zimnej.



Obrotowa wylewka 360°