MOE31X



Tuoteryhmä	Mikroaaltouuni
Ryhmä	Vapaasti seisova
Asennustyyppi	Vapaasti seisova
Energia	Sähköinen
Ruoanvalmistusmenetelmä	Mikroaaltouuni ja grilli
Uunin säätimet	Elektroninen

Estetiikka

Estetiikka	Universaali	**Väripainatus**	Musta
Väri	Ruostumaton teräs	**Luukku**	Paneelit
Väri	Inox	**Kahva**	Yleiskäyttöinen
Osien pinta	Kromattu	**Kahvan väri**	Kromattu
Materiaali	Ruostumaton teräs	**Logo**	Silkkipainettu
Ruostumattoman teräksen tyyppi	Harjattu		

Ohjelma / toiminnot

Toimintojen määrä	6	**Sulatus painon perusteella**	Kyllä
Grilli	Kyllä	**Mikroaalto**	Kyllä
Pizza	Kyllä	**Mikroaalto + grilli**	Kyllä
Ajastettu sulatus	Kyllä	**Automaattiset ohjelmat**	8

Säätimet

Näyttö / kello	1 LED	**Säätimet**	Standardi kohovalssauksella
Ohjauslaitteiden tyyppi	Säätimet/painikkeet		
Avaustekniikka	Kahva	**Säätimien väri**	Kromattu
Säätimien lukumäärä	1	**Pohjan väri**	Kromattu

Vaihtoehdot

Ajastin	Elektroninen	**Äänimerkki kypsennyksen päättyessä**	Kyllä
Ajastusvaihtoehdot	Viiveajastin	**Säätimet/lapsilukko**	Kyllä

Tekniset ominaisuudet

Uunin sisämateriaali	Ruostumaton teräs	**Oven avaus**	Avautuu sivulta
Valojen määrä	1	**Luukun lasien määrä**	1
Valon tyyppi	Led-valo	**Turvatermostaatti**	Kyllä
Pyörivä alusta	Kyllä	**Jäähdytysjärjestelmä**	Tangentiaalinen
Pyörivän alustan mitat	31.5 cm	**Mikroaaltouunin luukun suojaverkko**	Kyllä
Valaistus luukun ollessa auki	Kyllä	**Mikroaaltouuni pysähtyy, kun luukku avataan**	Kyllä
Grillin tyyppi	Kvartsi	**Uunin nettosisämitat (k x l x s)**	245x354x357 mm
Grillausteho	1000 W	**Mikroaaltoteho**	1000 W

Mukana tulevat lisävarusteet

Ritilä	1	**Pizza-astia**	1

Suorituskyky/energiamerkintä

Tilavuus	31 l

Sähköliitäntä

Sähköpistokkeen tyyppi	(F;E) Schuko	**Jännite (V)**	240 V
Sähköliitäntäteho (W)	1500 W	**Taajuus (Hz)**	50 Hz
Virta (A)	6.25 A	**Johdon pituus**	100 cm

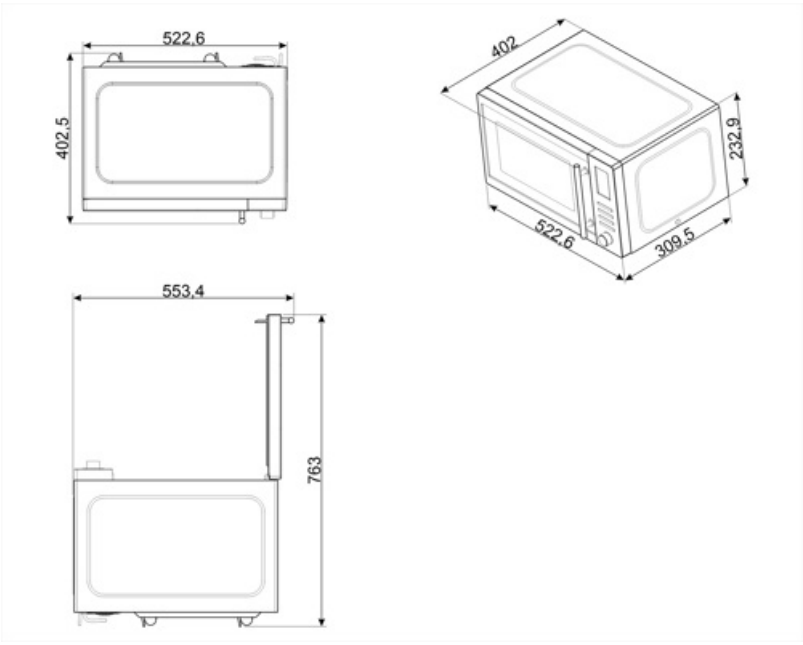
522.6
402.5
402
232.9
522.6
309.5
553.4
763

Symbols glossary



Lapsilukko: jotkin mallit on varustettu laitteella, joka lukitsee ohjelman/jakson, jottei sitä voitaisi muuttaa vahingossa.



Aikaperusteinen sulatus: Manuaalinen sulatustoiminto. Toiminto lakkaa asetetun keston päätyttyä.



Sormenjälkiä hylkivä ruostumaton teräs: Sormenjälkiä hylkivä ruostumaton teräs pitää pinnan uudenveroisena.



Mikroaalto: Mikroaallot tunkeutuvat ruokaan suoraan ja mahdollistavat erittäin nopean kypsennyksen ja huomattavat energiasäästöt. Soveltuvat kypsentämiseen ilman rasvaa sekä ruoan sulattamiseen ja lämmittämiseen ilman, että alkuperäinen ulkomuoto ja maku muuttuisivat. Mikroaaltotoiminto voidaan yhdistää myös perinteisiin toimintoihin, mistä syntyy etuja. Ihanteellinen kaikentyyppisille ruoille.



Pizza mikroaalto: Tämän toiminnon avulla pizza paistuu nopeammin mikroaaltojen ansiosta. Lopputuloksen optimoimiseksi käytä toimintoa yhdessä Chefplaten kanssa



Mikroaaltoenergia lyhentää kypsennysaikoja rajusti ja saa aikaan energiasäästöjä.



Painoperusteinen sulatus: Automaattinen sulatustoiminto. Sulatettavan ruoan tyyppi valitaan saatavilla olevista kategorioista (LIHA - KALA - LEIPÄ - JÄLKIRUOAT). Kun ruoan paino on lisätty, uuni määrittelee automaattisesti kunnolliseen sulatukseen tarvittavan ajan.



Grilli: Erittäin voimakas lämpö, joka tulee ainoastaan ylhäältä kaksoislämmitysvastuksesta. Puhallin ei ole päällä. Tarjoaa erinomaiset grillaus- ja gratinointitulokset. Kypsennyksen lopussa käytettynä tarjoaa yhtenäisen ruskistuksen ruoille.



Mikroaalto + grilliosa: Grillin käyttö saa ruoan pinnan ruskistumaan täydellisesti. Mikroaaltojen vaikutus mahdollistaa ruoan sisäosan kypsennyksen lyhyessä ajassa.



Sivuvalot: Kaksi vastakkaista sivuvaloa lisäävät näkyvyyttä uunin sisällä.