MOE31X



Famille	Micro-ondes
Catégorie	Pose-libre
Installation type	Pose-libre
Alimentation	Electrique
Mode de cuisson	Micro-ondes Gril
Commandes	Électronique

Esthétique

Esthétique	Universel
Couleur	Inox
Couleur	Inox
Finition des composants	Chromé
Matériau	Inox
Type d'inox	Brossé
Couleur de la sérigraphie	Noir
Porte	Avec panneau
Poignée	Universel
Couleur de la poignée	Chromé
Logo	Sérigraphié

Programmes / Fonctions

Nombre de fonctions	6
Gril fort	oui
Pizza	oui
Décongélation selon le temps	oui
Décongélation selon le poids	oui
Micro-ondes	oui
Micro-ondes + gril	oui
Programmes automatiques	8

Commandes

Afficheur / Horloge	1 à LED
Type de commandes	Manettes/touches
Ouverture	Poignée
Nombre de manettes	1
Manettes de commande	Standard avec moletage
Couleur des manettes	Chromé
Couleur des touches	Chromé

Options

Programmateur/Minuteur	Électronique	**Signal sonore fin de cuisson**	oui
Options de programmation de la durée de cuisson	Début et fin de cuisson	**Verrouillage commandes / Sécurité enfants**	oui

Technologie

Matériau de la cavité	Inox	**Type d'ouverture de la porte**	Latérale
Nombre de lampes	1	**Nombre total de vitres de la porte**	1
Type d'éclairage	LED	**Thermostat de sécurité**	oui
Plateau tournant	oui	**Système de refroidissement**	Tangentiel
Diamètre plateau tournant	31,5 cm	**Ecran de protection micro-ondes**	oui
Eclairage à l'ouverture de la porte	oui	**Arrêt micro-ondes à l'ouverture de la porte**	oui
Type de gril	Quartz	**Dimensions nettes de la cavité (HxLxP)**	245x354x357 mm
Puissance résistance gril	1000 W	**Puissance micro-ondes utile**	1000 W

Accessoires inclus

Grille	1	**Plateau pizza**	1

Performance / Etiquette Energétique

Volume net	31 l

Raccordement électrique

Type de prise	(F;E) Schuko	**Tension**	240 V
Puissance nominale	1500 W	**Fréquence**	50 Hz
Intensité	6,25 A	**Longueur du câble d'alimentation**	100 cm

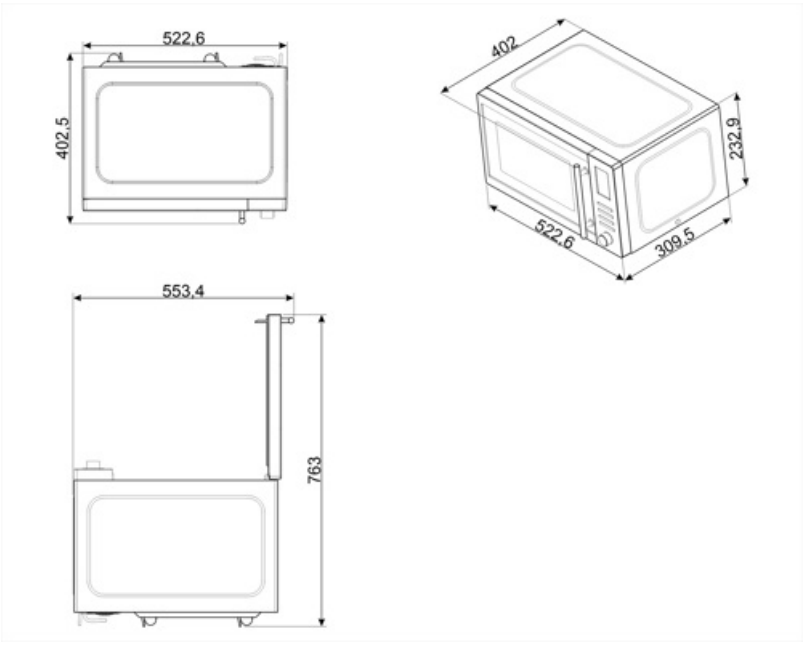
522.6
402.5
402
232.9
522.6
309.5
553.4
763

Symbols glossary



Verrouillage commandes : L'option verrouillage des commandes, présente sur différents types de produits, permet de verrouiller toutes les fonctions et programmes sélectionnés ainsi que les commandes, pour une sécurité totale, notamment en présence d'enfants.



Le micro-ondes vous permet de cuisiner en très peu de temps et avec une économie d'énergie considérable, ne nécessitant pas de préchauffage.



Décongélation selon le temps : elle détermine automatiquement les temps de décongélation de l'aliment.



Décongélation selon le poids : avec cette fonction, le temps pour décongeler l'aliment est automatiquement déterminé une fois que le poids de l'aliment à décongeler a été réglé.



Anti-traces : Le traitement spécial auquel est soumis l'acier inox empêche la formation d'halos et d'empreintes digitales sur la surface et contribue à améliorer sa luminosité.



Gril fort : Chaleur très intense provenant uniquement du haut grâce aux deux éléments chauffants. La turbine n'est pas active. Donne d'excellents résultats pour griller et gratiner. Utilisé en fin de cuisson, la fonction donne un brunissement uniforme aux plats.



Micro-ondes : en pénétrant directement dans les aliments, les micro-ondes vous permettent de cuisiner en très peu de temps et avec une économie d'énergie considérable. Adaptées à la cuisson sans graisse, elles conviennent aussi bien à la décongélation qu'au réchauffement des aliments, tout en conservant intacte l'apparence et le parfum d'origine. La fonction micro-ondes peut également être combinée avec des fonctions traditionnelles, avec tous les avantages qui en découlent. Idéal pour tous les types d'aliments.



Micro-ondes + Résistance gril : Pour une cuisson combinée avec le gril qui dore l'aliment tout en assurant une cuisson au cœur par les micro-ondes.



Fonction pizza micro-ondes : Cette fonction est spécifiquement dédiée à la cuisson de pizzas en peu de temps, grâce à l'utilisation de micro-ondes. Pour optimiser le résultat, utilisez la fonction en combinaison avec le plat Chef



2 lampes halogènes : La présence de 2 lampes halogènes disposées asymétriquement rend l'espace intérieur encore plus lumineux, éliminant les coins sombres.