MOE34CXI

Usable volume	34 l
Product Family	Microwave
Category	Countertop
Tipo de energia	Elétrico
Tipo de cozimento	Combi Microwave
Control	Electronic

Controls

Display / Clock	1 a LED	**Design dos comandos**	Comandos Standard
Type of control setting	Control knobs / buttons	**Controls colour**	Chromed
Opening	Handle	**Illuminated control knobs**	No
No. of controls	1	**Bottons Colour**	Cromato

Options

Timer	Electronic	**Showroom demo option**	No
Time-setting options	Start and stop	**Controls Lock / Child Safety**	Yes
End of cooking acoustic alarm	Yes	**Stop turntable option**	No
Limited Power Consumption Mode	No	**Quick start option**	No

Technical Features

Cavity material	Stainless steel	**Circulaire heating element - Power**	2500 W
No. of lights	1	**Door opening**	Side-opening
Light type	Led	**Full glass inner door**	No
Light user replaceable	No	**Total no. of door glasses**	2
Turntable	Yes	**Safety Thermostat**	Yes
Ceramic base	No	**Cooling system**	Tangential
Turntable dimensions	31.5 cm		

Light when door is opened	Yes	**Microwave screen protection**	Yes
Grill type	Heating element	**Microwave stops when door is opened**	Yes
Tilting grill	No	**Inverter**	Yes
Grill - power	1100 W	**Usable cavity space dimensions (HxWxD)**	249x351x361 mm
		Microwave effective power	1100 W

Accessories Included

Grid	1	**Other**	No
Pizza dish	1	**Frame**	No
Dish for steam cooking	1		

Electrical Connection

Plug	(F;E) Schuko	**Voltage (V)**	230 V
Nominal power	1800 W	**Frequency (Hz)**	50 Hz
Current	7.83 A	**Comprimento do cabo de alimentação**	100 cm

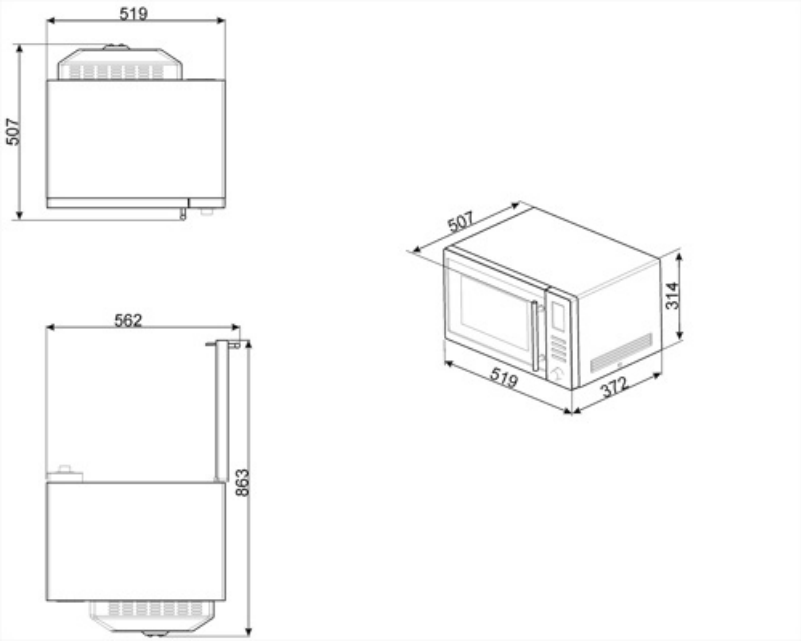

Symbols glossary

Bloqueio para crianças: alguns modelos estão equipados com um dispositivo para bloquear o programa/ciclo para que não possa ser acidentalmente alterado.

A energia de micro-ondas encurta drasticamente os tempos de cozimento e produz economia de energia.

Descongelar pelo peso: Com esta função, o tempo de descongelamento é determinado

Aço inoxidável à prova de dedadas: O aço inoxidável à prova de dedadas mantém o aço inoxidável com um aspeto novo.

Circulaire: A combinação do ventilador e do elemento circular em torno dele dá um método de cozimento de ar quente. Isso oferece muitos benefícios, incluindo nenhum pré-aquecimento se o tempo de cozimento for superior a 20 minutos, nenhuma transferência de sabor ao cozinhar alimentos diferentes ao mesmo tempo, menos energia e tempos de cozimento mais curtos. Bom para todos os tipos de alimentos.

Ventilador com elemento de grelha: O ventilador reduz o calor feroz da grelha, proporcionando um excelente método de grelhar vários alimentos, costeletas, bifes, salsichas, etc. dando o mesmo escurecimento e distribuição de calor, sem secar os alimentos. Os dois níveis superiores recomendados para uso e a parte inferior do forno podem ser usados para manter os itens quentes ao mesmo tempo, uma excelente facilidade ao cozinhar um café da manhã grelhado. Meia grelha (apenas porção central) é ideal para pequenas quantidades de alimentos.

Cozinhar com a utilização simultânea do elemento de aquecimento em combinação com ventilador e fornecimento de micro-ondas.

Micro-ondas para pizza: Esta função cozinha pizza mais rápido graças às micro-ondas. Para otimizar o resultado final, use a função combinada com a placa do Chef

Micro-ondas de combinação: Este forno permite combinar duas maneiras diferentes de cozinhar (tradicional com micro-ondas). Os fornos combinados aumentam as oportunidades de cozedura, ao mesmo tempo que proporcionam a máxima flexibilidade dos eletrodomésticos.

Descongelar pelo tempo: com esta função, o tempo de descongelamento dos alimentos é determinado automaticamente.

Portas de vidros duplos: Número de portas envidraçadas.

Circulaire + grelha: Circulaire com elemento superior ou grelha: Semelhante ao ventilador com elemento superior com a velocidade de cozimento adicional do circulaire, ideal para pratos com cobertura crocante. Quando usado com a grelha, o alimento ficará castanho mais rapidamente.

Elemento de grelha O uso de grelha dá excelentes resultados ao cozinhar carne de porções médias e pequenas, especialmente quando combinada com uma rotisseria (sempre que possível). Também é ideal para cozinhar salsichas e bacon.

Micro-ondas Penetrando diretamente na comida, micro-ondas cozinham muito rapidamente e com considerável economia de energia. Adequados para cozinhar sem gordura, eles também são capazes de descongelar e aquecer alimentos sem alterar a sua aparência original e aroma. A função de micro-ondas também pode ser combinada com funções convencionais com todas as vantagens resultantes. Ideal para todos os tipos de alimentos.

Micro-ondas + elemento de grelha: O uso da grelha resulta em um perfeito escurecimento da superfície dos alimentos. A ação de micro-ondas permite em vez de cozinhar em pouco tempo a parte interna do alimento.

Luzes laterais: Duas luzes laterais opostas aumentam a visibilidade dentro do forno.

35 lt

A capacidade indica a quantidade de espaço útil no compartimento do forno em litros.

Benefit (TT)

Electronic control

Timely temperature management and heat uniformity

Automatic programmes

Preset programmes to simplify use and improve efficiency

Child control lock

Thanks to the child safety lock, the microwave provides peace of mind for parents while improving overall safety in the home environment

Pizza function

Preset mode for optimal baking or heating of pizza

Inverter Technology

Smoother, faster and gentler cooking thanks to new microwave technology - Inverter Technology

Thanks to continuous and precise power management, microwaves with Inverter distribute heat evenly, allowing food to be defrosted and cooked more efficiently, reducing preparation time and improving results.