MOE34CXI

Volume útil	34 l
Família	Microondas
Categoria	de livre instalação
Tipo de energia	Elétrico
Tipo de cocção	Forno com microondas
Controlo do microondas	Eletrónico

Comandos

Display/ Relógio	LED	**Design dos comandos**	Comandos Standard
Comandos	Comandos/ Botões	**Cor dos comandos**	Comandos em cromado
Mecanismo de abertura	Abertura com puxador	**Cor dos comandos**	Cromado
N° de comandos	1		

Opções

Temporizador	Eletrónico	**Alarme acústico de fim de cocção**	Sim
Opções de programação do tempo de cocção	Programador de início e de fim	**Opção bloqueio de comandos para segurança das crianças**	Sim

Especificações técnicas

Material da cavidade	Aço inox	**Abertura da porta**	Lateral
N° de lâmpadas	1	**N° de vidros da porta**	2
Tipo de iluminação	LEDs	**Termostato de segurança**	Sim
Prato giratório	Sim	**Sistema de arrefecimento**	Tangencial
Diâmetro do prato giratório	31.5 cm	**Vidro da porta com filtro de proteção das microondas**	Sim
Iluminação na abertura da porta	Sim		
Tipo de Grill	Resistência grill		

Potência do grill	1100 W
Potência da resistência circular	2500 W
Interrupção do microondas por abertura da porta	Sim
Tecnologia inverter	Sim
Dimensões úteis do interior da cavidade (AxLxP)	249x351x361 mm
Potência efetiva do microondas	1100 W

Acessórios incluídos

Grelha larga	1
Prato para pizza	1
Prato para cozinhar a vapor	1

Ligação elétrica

Ficha elétrica	(F;E) Schuko
Potência elétrica nominal	1800 W
Corrente (Amperes)	7,83 A
Tensão (Volts)	230 V
Frequência (Hz)	50 Hz
Comprimento do cabo de alimentação	100 cm

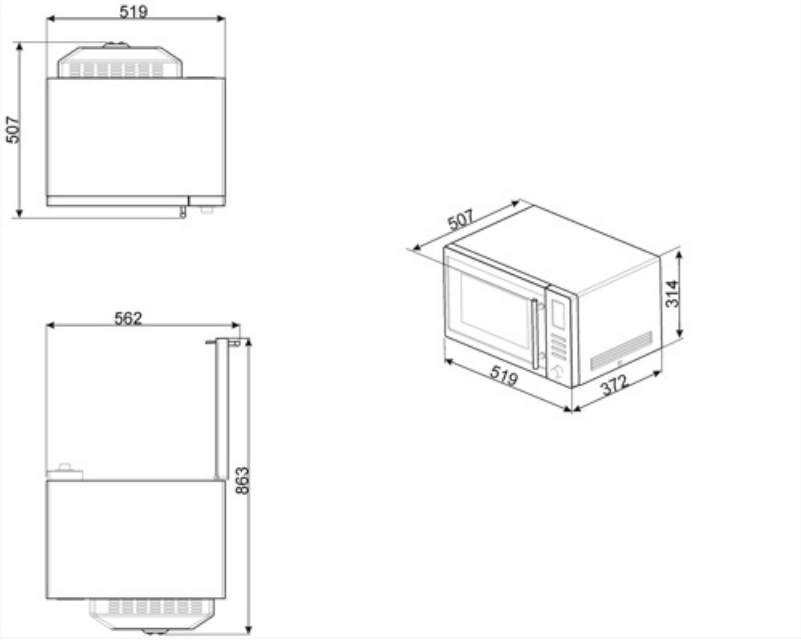

Symbols glossary

Bloqueio de comandos: opção que permite bloquear os comandos. Muito útil para proteger as crianças.

A energia do microondas encurta o tempo de cocção e economiza energia.

Descongelação por peso: com esta função, o tempo de descongelação é determinado automaticamente, através da seleção do peso dos alimentos.

Aço inox à prova de dedadas, mantém o inox com uma aparência sempre limpa.

Ventilador + resistência circular (cozedura ventilada): indicado para cozinhar alimentos diferentes sobre várias alturas, desde que necessitem da mesma temperatura e do mesmo tipo de cozedura. A circulação de ar quente garante uma instantânea e uniforme distribuição do calor. Será possível, por exemplo, cozinhar ao mesmo tempo peixes, verduras e biscoitos sem misturar odores, nem sabores.

Grill ventilado: o ventilador faz uma maior mistura do ar reduzindo o efeito do calor intenso do grill, proporcionando excelentes grelhados. Os dois níveis de cima são recomendados para cozinhar, os dois debaixo podem ser usados para aquecer os alimentos.

Resistência circular + ventilador + microondas: a combinação do ventilador com a resistência circular permite obter uma cocção uniforme. A ação do microondas acelera os tempos de cozedura das partes interiores.

Função Pizza: para cozinhar pizzas no microondas, com esta funcionalidade ficará ainda mais saborosa.

Indica a capacidade da cavidade do forno em litros.

Combinado com microondas: este forno permite combinar duas formas diferentes de cozinhar (tradicional com microondas). Os fornos combinados aumentam as possibilidade de cocção, enquanto oferecem máxima flexibilidade.

Descongelação por tempo: com esta função, o tempo de descongelação dos alimentos é determinado automaticamente.

Número de vidros da porta. Assim, a Smeg garante que o exterior da porta nunca excede os 50°C. Esta tecnologia evita queimaduras. Ideal para proteger as crianças.

Ventilador + resistência circular + grill: o combinação da cozedura ventilada com a cozedura tradicional permite cozinhar com extrema eficácia alimentos diferentes em vários níveis, sem transferência de odores e sabores. Ideal para grande volume de alimentos que necessitam de cozeduras intensas.

Grill: o calor procedente da resistência grill permite conseguir ótimos resultados de gratinados, sobretudo em carnes de média / pequena espessura e, em combinação com o assador (consoante os modelos), permite terminar a cozedura dourando uniformemente os alimentos. Ideal para salsichas, costeletas e bacon.

Microondas: ao entrar diretamente no alimento, as microondas permitem cozinhar em tempos recorde e com uma notável poupança de energia. Para cozinhar sem gorduras, também são indicadas para descongelar e aquecer alimentos.

Microondas+grill: a seleção deste programa permite tostar o alimento ao mesmo tempo que o microondas cozinha o interior do mesmo num espaço de tempo reduzido.

Iluminação com duas lâmpadas de halogéneo em lados e alturas diferentes para melhorar a visibilidade independentemente do número de tabuleiros e níveis em que se encontram inseridos.

Benefit (TT)

Controlo eletrónico

Controlo da temperatura e distribuição uniforme do calor

Programas automáticos

Programas automáticos para simplificar a utilização e melhorar a eficiência

Bloqueio de segurança para crianças

Graças ao bloqueio de segurança para crianças, o microondas proporciona segurança no ambiente doméstico

Função pizza

Modo predefinido para otimizar confeção de pizza

Inverter Technology

Smoother, faster and gentler cooking thanks to new microwave technology - Inverter Technology

Thanks to continuous and precise power management, microwaves with Inverter distribute heat evenly, allowing food to be defrosted and cooked more efficiently, reducing preparation time and improving results.