MP122

Полезный объем духового шкафа	22 л
Семейство продуктов	Микроволновая печь
Категория	Встраиваемая
Установка	В верхний шкаф
Источник питания	Электрический
Способ приготовления	Микроволны с грилем
Управление	Электронный

Программы/ функции

Количество функций	6
Гриль большой	
Функция "Пицца"	
Размораживание по времени	
Размораживание по весу	
Микроволновая печь	
Микроволны + гриль	

Управление

Дисплей/ часы	LED-дисплей	**Количество переключателей**	2
Управление	Поворотные переключатели	**Поворотные переключатели**	Linea
Открывание	Электронная кнопка	**Поворотные переключатели с подсветкой**	Да

Опции

Таймер	Электронный	**Режим Showroom**	Да

Программирование времени	Старт и стоп	**Блокировка управления**	Да
Акустический сигнал окончания приготовления	Да		

Технические характеристики

Материал внутренней камеры	Нержавеющая сталь	**Открывание дверцы**	Боковое открывание
Количество ламп подсветки	1	**Количество стекол дверцы**	2
Тип подсветки	Лампа накаливания	**Термостат безопасности**	Да
Мощность ламп подсветки	20 Вт	**Система охлаждения**	Тангенциальная
Керамическое основание внутренней камеры	Да	**Защитное стекло от микроволн**	Да
Освещение при открытой дверце	Да	**Автоматическое отключение микроволн при открытой дверце**	Да
Тип гриля	Нагревательный элемент	**Размеры внутренней камеры (ВхШхГ)**	220x350x280 мм
Откидной гриль	Да	**Эффективная мощность микроволн**	850 Вт
Мощность гриля	1250 Вт		

Аксессуары в комплекте

Решетка	1

Электрическое подключение

Номинальная мощность	2700 Вт	**Частота тока**	50 Гц
Сила тока	11 А	**Длина электрического кабеля**	150 см
Напряжение	220-240 В		

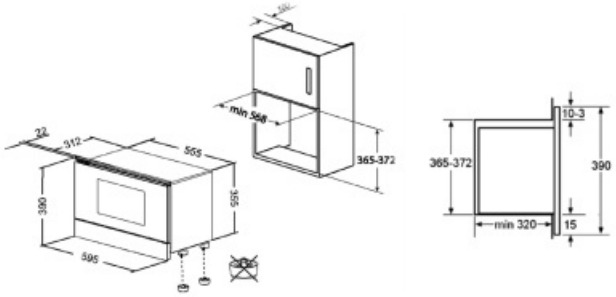
22
312
555
390
355
595
min 568
365-372
10-3
365-372
390
min 320
15

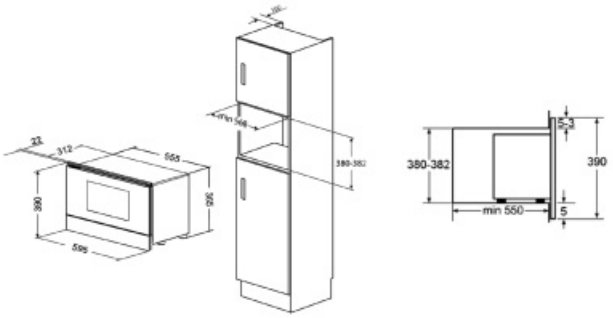
22
312
555
390
595
min 568
380-382
5-3
380-382
390
min 550
5

Not included accessories

KITMP38

Тонкая планка для изменения высоты микроволновых печей с 39 см до 38 см

Symbols glossary (TT)

Керамическое основание Surfaceplus для микроволновой печи - поворотный столик не требуется, всю поверхность можно использовать для приготовления пищи.

Микроволны значительно сокращают время приготовления и способствуют экономии энергии.

Размораживание по весу: функция автоматического размораживания. Вы выбираете тип продуктов для размораживания из доступных категорий (МЯСО - РЫБА - ХЛЕБ - ДЕСЕРТЫ). После ввода веса продукта печь автоматически определяет время, необходимое для правильного размораживания.

Использование гриля дает отличные результаты при приготовлении мяса средних и малых порций, особенно в сочетании с вертелом (где это возможно). Также идеально подходит для приготовления колбас и бекона.

Микроволны + гриль: использование гриля приводит к идеальному подрумяниванию поверхности продукта. Действие микроволн позволяет в короткие сроки приготовить внутреннюю часть блюда.

Поворотные переключатели с подсветкой: представляют собой предохранительное устройство, предупреждающее пользователя о том, что прибор включен. А также потрясающий дизайн.

Указан полезный объем внутренней камеры в литрах.

Блокировка управления: некоторые модели оснащены устройством для блокировки управления, чтобы не было возможности случайно изменить программу/ цикл приготовления, включить или выключить прибор.

Размораживание по времени: с помощью этой функции время размораживания продуктов определяется автоматически.

Дверца с двойным остеклением

Микроволны: проникая прямо в пищу, микроволны позволяют готовить очень быстро и со значительной экономией энергии. Они подходят для приготовления без жира, они также способны размораживать и нагревать пищу, не изменяя ее первоначальный вид и аромат. Функцию микроволн также можно комбинировать с обычными функциями со всеми вытекающими отсюда преимуществами. Идеально подходит для всех видов еды.

Микроволны для пиццы: эта функция позволяет быстрее готовить пиццу благодаря микроволнам. Для оптимизации конечного результата используйте функцию в сочетании с тарелкой Crisp,

Откидной гриль: откидной гриль можно легко отцепить, чтобы переместить нагревательный элемент и проще очистить верхнюю часть прибора.