MP122B3

Volume net	22 l
Famille	Micro-ondes
Catégorie	Encastrable
Installation	Meuble haut
Alimentation	Electrique
Mode de cuisson	Micro-ondes Gril
Commandes	Électronique

Programmes / Fonctions

Nombre de fonctions	6
Gril fort	
Pizza	
Décongélation selon le temps	
Décongélation selon le poids	
Micro-ondes	
Micro-ondes + gril	

Commandes

Afficheur / Horloge	1 à LED	**Nombre de manettes**	2
Type de commandes	Manettes	**Manettes de commande**	Linéa
Ouverture	Touche mécanique		

Options

Programmateur/Minuteur	Électronique	**Mode Expo**	Oui
Options de programmation de la durée de cuisson	Début et fin de cuisson	**Verrouillage commandes / Sécurité enfants**	Oui
Signal sonore fin de cuisson	Oui		

Technologie

Matériau de la cavité	Inox
Nombre de lampes	1
Type d'éclairage	Incandescence
Puissance de l'éclairage	20 W
Base en céramique	Oui
Eclairage à l'ouverture de la porte	Oui
Type de gril	Résistance
Gril abattant	Oui
Puissance résistance gril	1250 W
Type d'ouverture de la porte	Latérale
Nombre total de vitres de la porte	2
Thermostat de sécurité	Oui
Système de refroidissement	Tangentiel
Ecran de protection micro-ondes	Oui
Arrêt micro-ondes à l'ouverture de la porte	Oui
Dimensions nettes de la cavité (HxLxP)	220x350x280 mm
Puissance micro-ondes utile	850 W

Accessoires inclus

Grille	1

Raccordement électrique

Puissance nominale	2700 W
Intensité	11 A
Tension	220-240 V
Fréquence	50 Hz
Longueur du câble d'alimentation	150 cm

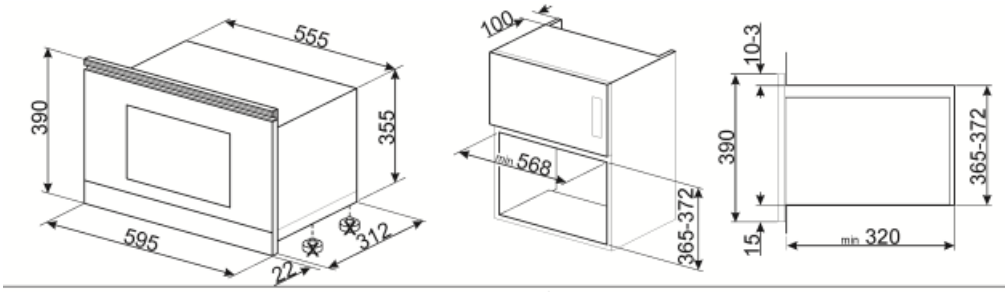
555
390
355
595
312
22
100
min 568
365-372
10-3
390
365-372
15
min 320

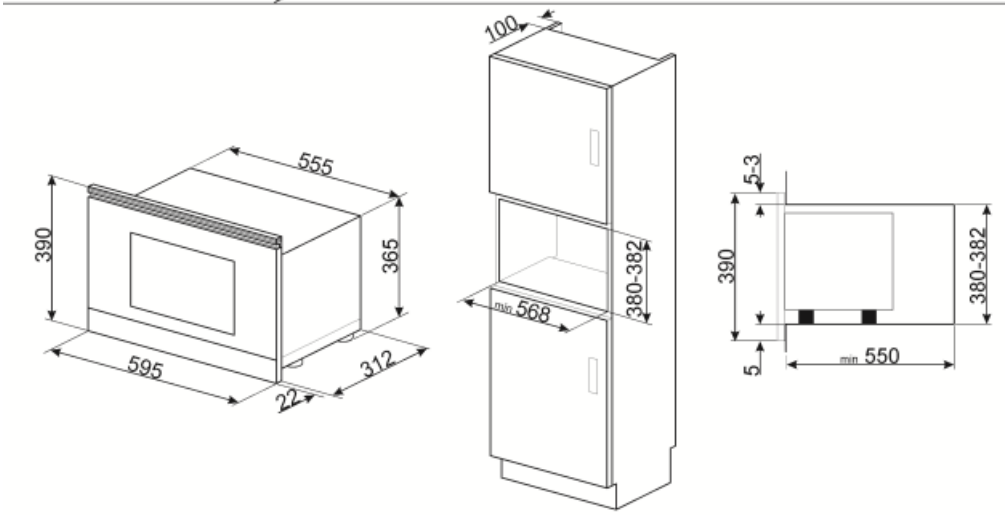
555
390
365
595
312
22
100
min 568
380-382
5-3
390
380-382
5
min 550

Not included accessories

KITMP38

Profilé supérieur pour modifier la hauteur de façade de 39 cm à 38 cm

Symbols glossary (TT)

Base céramique : La base céramique du four à micro-ondes ne prévoie pas de plateau tournant. La chaleur étant constamment et directement diffusée depuis la base, permet une cuisson plus uniforme et avec une plus grande économie d'énergie. La surface lisse assure également un nettoyage meilleur et plus immédiat de l'intérieur.

Le micro-ondes vous permet de cuisiner en très peu de temps et avec une économie d'énergie considérable, ne nécessitant pas de préchauffage.

Décongélation selon le poids : avec cette fonction, le temps pour décongeler l'aliment est automatiquement déterminé une fois que le poids de l'aliment à décongeler a été réglé.

Gril fort : Chaleur très intense provenant uniquement du haut grâce aux deux éléments chauffants. La turbine n'est pas active. Donne d'excellents résultats pour griller et gratiner. Utilisé en fin de cuisson, la fonction donne un brunissement uniforme aux plats.

Micro-ondes + Résistance gril : Pour une cuisson combinée avec le gril qui dore l'aliment tout en assurant une cuisson au cœur par les micro-ondes.

Gril abattant : La présence d'un gril abattant, qui peut être facilement libéré, vous permet de déplacer l'élément chauffant et de nettoyer la partie supérieure du four d'un simple geste.

Verrouillage commandes : L'option verrouillage des commandes, présente sur différents types de produits, permet de verrouiller toutes les fonctions et programmes sélectionnés ainsi que les commandes, pour une sécurité totale, notamment en présence d'enfants.

Décongélation selon le temps : elle détermine automatiquement les temps de décongélation de l'aliment.

Porte double vitre

Micro-ondes : en pénétrant directement dans les aliments, les micro-ondes vous permettent de cuisiner en très peu de temps et avec une économie d'énergie considérable. Adaptées à la cuisson sans graisse, elles conviennent aussi bien à la décongélation qu'au réchauffement des aliments, tout en conservant intacte l'apparence et le parfum d'origine. La fonction micro-ondes peut également être combinée avec des fonctions traditionnelles, avec tous les avantages qui en découlent. Idéal pour tous les types d'aliments.

Fonction pizza micro-ondes : Cette fonction est spécifiquement dédiée à la cuisson de pizzas en peu de temps, grâce à l'utilisation de micro-ondes. Pour optimiser le résultat, utilisez la fonction en combinaison avec le plat Chef

Indique le volume utile de la cavité du four.