MP122S1

Termékcsalád	Mikrohullámú sütő
Kategória	Beépíthető
Telepítés típusa	Beépíthető
Üzembe helyezés	Felsőszekrénybe építhető
Tápellátás	Elektromos
Főzési mód	Mikrohullám grillel
Vezérlés	Elektronikus



Design

Design család	Linea	**Üveg típusa**	Stopsol
Szín	Ezüst	**Serigraphy colour**	Szürke
Felületkezelés	Fényes	**Ajtó**	Teljes üveg
Anyag	Üveg	**Logo**	Silk screen
Acél típusa	Szálcsiszolt		

Program/Funkciók

Funkciók száma	6	**Kiolvasztás súly alapján**	Igen
Teljes grill	Igen	**Mikrohullámú sütő**	Igen
Pizza	Igen	**Mikrohullám + grill**	Igen
Kiolvasztás idő szerint	Igen		

Kezelő elemek

Kijelző / Óra	1 LED	**Vezérlőelemek száma**	2
Vezérlés típusa	Vezérlőgombok	**Control knobs**	Linea
Nyitás	Mechanikus nyomógomb		

Opciók

Időzítő	Elektronikus	**Bemutató üzemmód**	Igen

Időbeállítási lehetőségek	Indítás és leállítás	**Vezérlés zár / Gyermekbiztonsági zár**	Igen
Sütés vége hangjelzés	Igen		

MŰSZAKI JELLEMZŐK



Sütőtér anyaga	Rozsdamentes acél	**Ajtónyitás típusa**	Oldalra nyíló
Világítás száma	1	**Ajtóüvegek száma összesen**	2
Világítás típusa	Izzólámpa	**Biztonsági termosztát**	Igen
Világítás teljesítménye	20 W	**Hűtőrendszer**	Tangenciális
Kerámia alap	Igen	**Mikrohullám védelem**	Igen
Az ajtó kinyitásakor világít	Igen	**Az ajtó kinyitásakor a mikrohullámú sütő leáll**	Igen
Grill típusa	Fűtőelem	**Használható sütőtér méretei (ma. x ma. x mé.)**	220x350x280 mm
Lehajható grill fűtőelem	Igen	**Mikrohullám teljesítmény**	850 W
Grill teljesítmény	1250 W		

Mellékelt tartozékok

Rács	1

Teljesítmény / Energiacímke



Használható mennyiség	22 l	**Bruttó térfogat**	23 l

Elektromos csatlakozás

Csatlakozódugó	Nem	**Feszültség (V)**	220-240 V
Névleges teljesítmény	2700 W	**Frekvencia (Hz)**	50 Hz
Áramerősség	11 A	**Tápkábel hossza**	150 cm

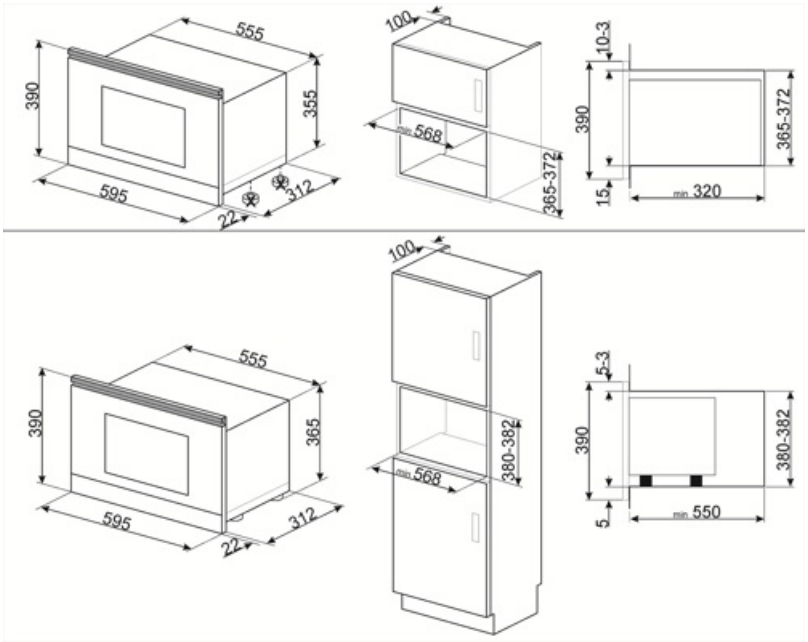
555
390
355
595
312
22
100
568
365-372
10-3
390
365-372
15
min 320
100
555
390
365
595
312
22
568
380-382
5-3
390
380-382
5
min 550

Symbols glossary



Surfaceplus kerámia alap: Surfaceplus kerámia alap mikrohullámú sütőhöz – nincs szükség forgótányérra, és a teljes felület használható főzéshez.



A mikrohullámú energia jelentősen lerövidíti a sütési időt, és energiamegtakarítást tesz lehetővé.



Kiolvasztás súly alapján: Automatikus kiolvasztás funkció. A rendelkezésre álló kategóriákból választhatja ki a kiolvasztandó étel típusát (HÚS – HAL – KENYÉR – DESSZERTEK) Az étel súlyának megadása után a sütő automatikusan meghatározza a megfelelő kiolvasztáshoz szükséges időt.



Grill: Intenzív felső hőleadás a dupla fűtőszálnak köszönhetően, ventilátoros rásegítés nélkül. Ez a beállítás tökéletes ropogós textúrák kialakításához és aranybarna kérgesítéshez, mely egyenletes pirítást eredményez minden fogásnak.



Pizza és mikrohullám: Ez a funkció a mikrohullámok segítségével gyorsabb sütést tesz lehetővé. Az optimális eredmény elérése érdekében javasolt a funkciót a Chef tállal együtt használni.



Lehajtható grill: a grill fűtőszál egy egyszerű mozdulattal kiakasztható és elmozdítható, így a készülék felső része egyetlen lépésben, könnyedén megtisztítható.



Gyerekzár: egyes modellek olyan funkcióval rendelkeznek, amely lehetővé teszi a program vagy ciklus zárolását, megakadályozva annak véletlen módosítását.



Kiolvasztás idő szerint: Maunális funkció. A beállított időtartam végén a funkció leáll.



Kétrétegű üveg ajtók: üvegezett ajtók száma.



Mikrohullám + grill: A grill használata tökéletes pirulást eredményez az ételek felületén, miközben a mikrohullámú technológia lehetővé teszi hogy rövid idő alatt megfőzze az étel belső részét.



Mikrohullámú technológia: Gyorsaság és hatékonyság kompromisszumok nélkül. Ez a funkció kíméletes, mégis rendkívül gyors hőkezelést biztosít, megőrizve az alapanyagok textúráját, ízvilágát és tápanyagtartalmát, miközben energiát takarít meg. Kiválóan alkalmas zsiradékmentes sütéshez, valamint az ételek felolvasztásához és melegítéséhez anélkül, hogy megváltoztatná azok eredeti megjelenését vagy aromáját. A mikrohullámú funkció hagyományos sütési módokkal is kombinálható, kihasználva mindkét technológia előnyeit. Ideális minden típusú ételhez.



A kapacitás a sütőtérben lévő hasznos tér méretét mutatja literben.