MP122S1

Kategoria e produktit	Mikrovalë
Kategoria	I integruar
Lloji i instalimit	I integruar
Instalimi	Nën dollap
Furnizimi me energji	Elektrike
Metoda e gatimit	Mikrovalë me skarë
Kontrolli	Elektronike



Estetika

Estetika	Linea	**Lloji i xhamit**	Stopsol
Ngjyra	Argjend	**Serigraphy colour**	Grey
Finiturë	Me shkëlqim	**Dera**	Xham i plotë
Materiali	Qelqi	**Logo**	Silk screen
Lloji i çelikut	I krehur		

Programi / funksionet

Numri i funksioneve	6	**Shkrirje sipas peshës**	Po
Skarë e plotë	Po	**Mikrovalë**	Po
Pica	Po	**Mikrovalë + skarë**	Po
Shkrirje sipas kohës	Po		

Kontrollet

Ekrani/ora	1 me LED	**Numri i kontrolleve**	2
Lloji i cilësimit të kontrollit	Çelësa kontrolli	**Control knobs**	Linea
Hapja	Buton mekanik		

Opsionet

Kohëmatësi	Elektronike

Opsionet e përcaktimit të kohës	Fillo dhe ndalo	**Opsioni demonstrues i showroom-it**	Po
Alarmi akustik i përfundimit të gatimit	Po	**Bllokuesi i kontrolleve/siguria e fëmijës**	Po

Veçoritë teknike



Materiali i kavitetit	Inoks	**Hapja e derës**	Hapje anësore
Numri i dritave	1	**Nr. total. i xhamave të dyerve**	2
Lloji i dritës	Inkandeshent	**Termostati i sigurisë**	Po
Fuqia e dritës	20 W	**Sistemi i ftohjes**	Tangjencial
Bazë qeramike	Po	**Mbrojtësi i ekranit të mikrovalës**	Po
Dritë me ndezje kur dera është e hapur	Po	**Mikrovala ndalon kur hapet dera**	Po
Lloji i skarës	Ngrohësi	**Përmasat e hapësirës së përdorshme (LxGjxTh)**	220x350x280 mm
Skarë e pjerrët	Po	**Fuqia efikase e mikrovalës**	850 W
Fuqia e skarës	1250 W		

Aksesorët e përfshirë

Grilë	1

Etiketa e performancës/energjisë



Volumi i përdorshëm	22 l	**Vëllimi bruto**	23 l

Lidhja elektrike

Tapë	Jo	**Tensioni (V)**	220-240 V
Fuqia nominale	2700 W	**Frekuenca (Hz)**	50 Hz
Rryma	11 A	**Gjatësia e kabllos së furnizimit me energji elektrike**	150 cm

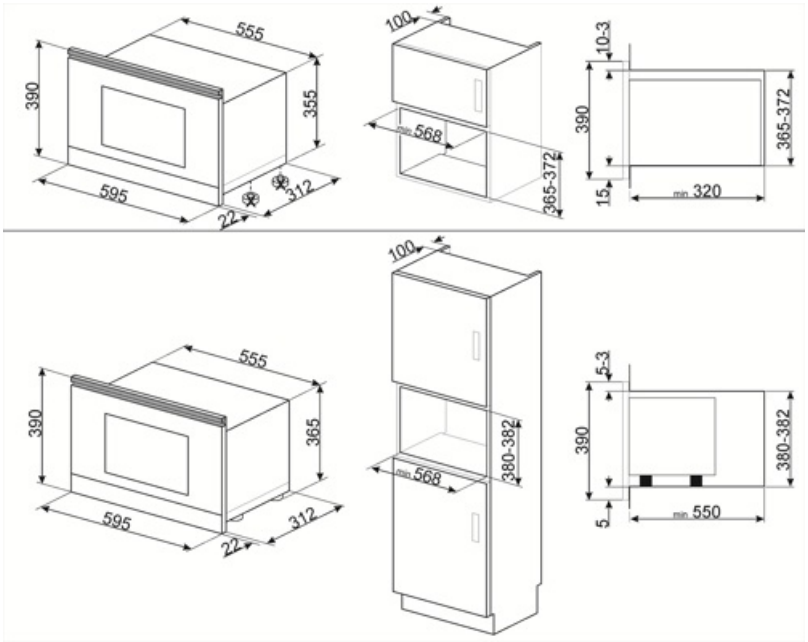
555
390
355
595
312
22
100
568
365-372
10-3
390
365-372
15
min 320
100
555
390
365
595
312
22
568
380-382
5-3
390
380-382
5
min 550

Symbols glossary



Baza qeramike "Surfaceplus": Baza qeramike "Surfaceplus" për një furrë me mikrovalë - nuk nevojitet pllakë rrotulluese dhe e gjithë sipërfaqja mund të përdoret për gatim.



Energjia e mikrovalës shkurton në mënyrë dramatike kohën e gatimit dhe prodhon kursime të energjisë.



Shkrirje sipas peshës: Funksioni i shkrirjes automatike. Ju zgjidhni llojin e ushqimit që do të shkrihet nga kategoritë e disponueshme (MISH - PESHK - BUKE - ËMBËLSIRA) Pas vendosjes së peshës së ushqimit, furra përcakton automatikisht kohën e nevojshme për një shkrirje të përkryer.



Skarë: Nxehtësia shumë e fortë që vjen vetëm nga lart nga një element ngrohës i dyfishtë. Ventilatori nuk është aktiv. Ofron rezultate të shkëlqyera në pjekje dhe gatime au gratin. Përdoret në fund të gatimit, i jep gatimeve një pjekje uniforme.



Mikrovalë + skarë: Përdorimi i skarës rezulton në një pjekje të përsosur të sipërfaqes së ushqimit. Veprimi i mikrovalëve lejon në vend të gatimit në një kohë të shkurtër të pjesës së brendshme të ushqimit.



Skarë e anueshme: Skara e anueshme mund të hiqet lehtësisht për të lëvizur elementin ngrohës dhe për të pastruar pjesën e sipërme të pajisjes me një hap të thjeshtë.



Bllokimi për fëmijët: disa modele janë të pajisur me një pajisje e cila kyç programin/ciklin në mënyrë që ai të mos ndryshohet aksidentalisht.



Shkrirje me kohë të përcaktuar: Funksioni i shkrirjes manuale. Në fund të kohëzgjatjes së caktuar, funksioni ndalon.



Dyer me xham të dyfishtë: Numri i dyerve me xham.



Mikrovalë: Duke depërtuar drejt e në ushqim, mikrovalët gatuajnë shumë shpejt dhe me kursime të konsiderueshme të energjisë. Të përshtatshme për gatim pa yndyrë, ato janë gjithashtu në gjendje ta shkrijnë dhe ngrohin ushqimin pa ndryshuar pamjen dhe aromën e tij origjinale. Funksioni i mikrovalës mund të kombinohet gjithashtu edhe me funksionet e zakonshme me të gjitha avantazhet që rezultojnë prej tij. Ideal për të gjitha llojet e ushqimeve.



Pizza microwave: Ky funksion e gatuan picën më shpejt falë mikrovalëve. Për të optimizuar rezultatin përfundimtar, përdorni funksionin e kombinuar me "Chef plate"



Kapaciteti tregon sasinë në litra të hapësirës së përdorshme në hapësirën e furrës.