MP322XI

Produktfamilie	Mikrobølge
Kategori	Indbygget
Installationstype	Indbygget
Installation	Overskab
Energitilførsel	Elektrisk
Tilberedningsmetode	Mikrobølgeovn med grill
Ovnbetjening	Elektronisk



Æstetik

Æstetik	Classic	**Glastype**	Eclipse
Farve	Rustfrit stål	**Farve silketryk**	Sort
Finish	Fingerproof	**Låge**	Med 2 vandrette paneler
Materiale	Rustfrit stål	**Logo**	Præget
Type af stål	Børstet		

Program / Funktioner

Antal funktioner	6	**Optøning efter vægt**	Ja
Fuld grill	Ja	**Mikrobølge**	Ja
Pizza	Ja	**Mikrobølgeovn + grill**	Ja
Optøning efter tid	Ja		

Betjeninger

Display / ur	1 LED	**Ant. knapper**	2
Type af betjeningsindstilling	Betjeningsknapper	**Betjeningsknapper**	Classic
Åbning	Mekanisk knap		

Valgmuligheder

Timer	Elektronisk	**Udstillingstilstand**	Ja

Timerindstillinger	Forsinket start og slut på tilberedning	**Bejteningslås/børnesikring**	Ja
Lydalarm for endt tilberedning	Ja		

Tekniske egenskaber



Ovnrum materiale	Rustfrit stål	**Lågeåbning**	Side-åbning
Antal lamper	1	**Samlet antal lågeglas**	2
Lampetype	Glødepære	**Sikkerhedstermostat**	Ja
Lys, effekt	20 W	**Kølesystem**	Tangentiel
Keramisk base	Ja	**Beskyttelsesskærm til mikrobølgeovn**	Ja
Belysning når lågen åbnes	Ja	**Mikrobølgeovn standser, når lågen åbnes**	Ja
Grilltype	Varmelegeme	**Nettodimensioner for indvendigt rum (HxBxD)**	220x350x280 mm
Hældegitter	Ja	**Mikrobølgeovn udgangseffekt**	850 W
Grill - Effekt	1250 W		

Medfølgende tilbehør

Gitter	1	**Andre**	Selection knapsæt

Ydeevne/energimærke



Brugbart volumen	22 l	**Bruttorumfang**	23 l

Elektrisk tilslutning

Stik	Nej	**Spænding (V)**	220-240 V
Elektrisk tilslutning, normering (W)	2700 W	**Frekvens (Hz)**	50 Hz
Nuværende	11 A	**Kabellængde**	150 cm

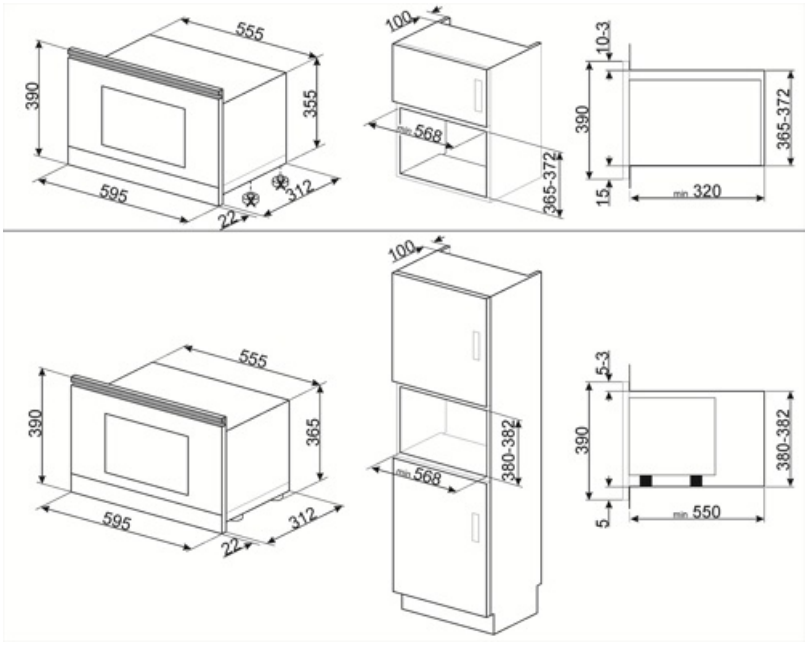
555
390
355
595
312
22
100
568
365-372
10-3
390
365-372
15
min 320
100
555
390
365
595
312
22
380-382
568
5-3
390
380-382
5
min 550

Symbols glossary



Surfaceplus keramisk base: Surfaceplus keramisk base til en mikrobølgeovn - der kræves ingen drejeskive, og hele overfladen kan bruges til madlavning.



Mikrobølgeenergi forkorter tilberedningstiderne drastisk og giver energibesparelser.



Optøning ved vægt: Automatisk optøningsfunktion. Du vælger den madtype, der skal optøes fra de tilgængelige kategorier (KØD - FISK - BRØD - DESSERTER) Efter indtastning af madens vægt, definerer ovnen automatisk den tid, der kræves for korrekt optøning.



Fingeraftrykssikkert rustfrit stål: Fingeraftrykssikkert rustfrit stål får rustfrit stål til at se ud som nyt.



Mikroovn: Mikrobølger trænger direkte ind i maden og tilbereder meget hurtigt og med betydelige energibesparelser. Velegnet til madlavning uden fedt, de er også i stand til at tø og opvarme mad uden at ændre dets oprindelige udseende og aroma. Mikrobølgefunktionen kan også kombineres med konventionelle funktioner med alle de resulterende fordele. Ideel til alle typer mad.



Pizza mikrobølgeovn: Denne funktion tilbereder pizza hurtigere takket være mikrobølgerne. Brug funktionen kombineret med Chef-pladen for at optimere det endelige resultat



Kapaciteten angiver mængden af anvendelig plads i ovnrummet i liter.



Børnesikring: nogle modeller er udstyret med en enhed til at låse programmet / cyklussen, så det ikke på uheldigvis kan ændres.



Optøning på tid: Manuel optøningsfunktion. Ved afslutningen af den indstillede varighed stopper funktionen.



Dobbelte glaslåger: Antal glaslåger.



Grill: Meget intens varme kommer kun ovenfra fra et dobbelt varmeelement. Ventilatoren er ikke aktiv. Giver fremragende grill- og gratinerende resultater. Bruges i slutningen af madlavningen, giver det en ensartet bruning til retter.



Mikrobølgeovn + grill-legeme: Brug af grillen resulterer i en perfekt bruning af madens overflade. Mikrobølger tillader i stedet for madlavning på kort tid den indre del af maden.



Hældegitter: hældegitteret kan let hægtes af for at kunne bevæge varmelegemet og rengøre apparatets top i et enkelt trin.