MP6322XK

Usable volume	22 l
Product Family	Microwave
Category	Built-in
Installation	Under cupboard
Tipo de energia	Elétrico
Tipo de cozimento	Microwave with grill
Control	Electronic

Controls

Display / Clock	1 a LED
Type of control setting	Control knobs
No. of controls	2
Design dos comandos	Comandos Série Classica
Illuminated control knobs	No

Options

Timer	Electronic
Time-setting options	Start and stop
End of cooking acoustic alarm	Yes
Limited Power Consumption Mode	No
Showroom demo option	Yes
Controls Lock / Child Safety	Yes
Quick start option	No

Technical Features

Cavity material	Stainless steel
No. of lights	1
Light type	Incandescent
Light user replaceable	No
Light Power	20 W
Turntable	No
Ceramic base	Yes
Light when door is opened	Yes
Grill - power	1250 W
Full glass inner door	No
Total no. of door glasses	2
Safety Thermostat	Yes
Cooling system	Tangential
Microwave screen protection	Yes
Microwave stops when door is opened	Yes

Grill type	Heating element	**Inverter**	No
Tilting grill	Yes	**Usable cavity space dimensions (HxWxD)**	220x350x280 mm
		Microwave effective power	850 W

Accessories Included

Grid	1	**Frame**	No
Other	Cucina control knob kit		

Electrical Connection

Plug	No	**Voltage (V)**	220 V
Nominal power	2500 W	**Frequency (Hz)**	60 Hz
Current	12,3 A	**Comprimento do cabo de alimentação**	150 cm

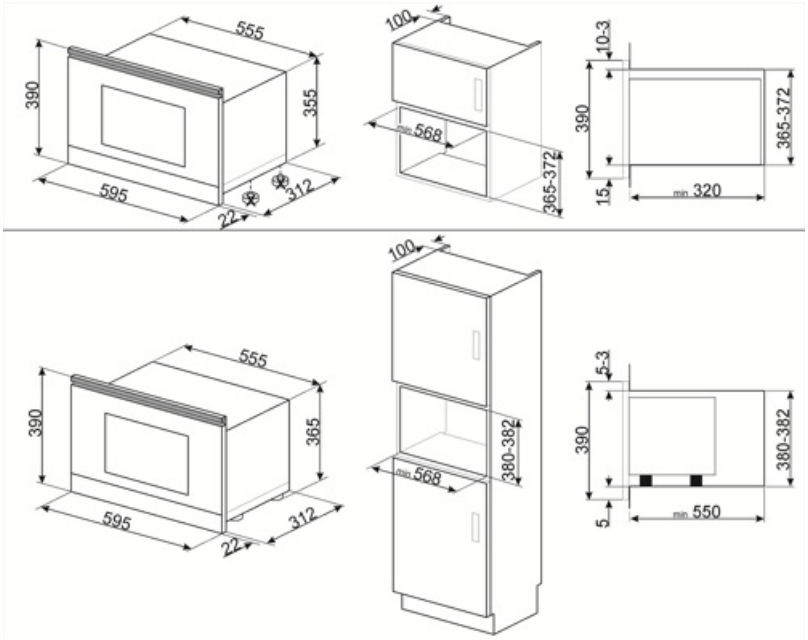

Compatible Accessories

KITMP38

Barra fina para mudar a altura dos fornos de micro-ondas de 39 cm para 38 cm

Symbols glossary

Base cerâmica Surfaceplus: Base cerâmica Surfaceplus para um forno de micro-ondas - não é necessário gira-discos, e toda a superfície pode ser usada para cozinhar.

A energia de micro-ondas encurta drasticamente os tempos de cozimento e produz economia de energia.

Descongelar pelo peso: Com esta função, o tempo de descongelamento é determinado

Aço inoxidável à prova de dedadas: O aço inoxidável à prova de dedadas mantém o aço inoxidável com um aspeto novo.

Micro-ondas Penetrando diretamente na comida, micro-ondas cozinham muito rapidamente e com considerável economia de energia. Adequados para cozinhar sem gordura, eles também são capazes de descongelar e aquecer alimentos sem alterar a sua aparência original e aroma. A função de micro-ondas também pode ser combinada com funções convencionais com todas as vantagens resultantes. Ideal para todos os tipos de alimentos.

Micro-ondas para pizza: Esta função cozinha pizza mais rápido graças às micro-ondas. Para otimizar o resultado final, use a função combinada com a placa do Chef

A capacidade indica a quantidade de espaço útil no compartimento do forno em litros.

Bloqueio para crianças: alguns modelos estão equipados com um dispositivo para bloquear o programa/ciclo para que não possa ser acidentalmente alterado.

Descongelar pelo tempo: com esta função, o tempo de descongelamento dos alimentos é determinado automaticamente.

Portas de vidros duplos: Número de portas envidraçadas.

Elemento de grelha O uso de grelha dá excelentes resultados ao cozinhar carne de porções médias e pequenas, especialmente quando combinada com uma rotisseria (sempre que possível). Também é ideal para cozinhar salsichas e bacon.

Micro-ondas + elemento de grelha: O uso da grelha resulta em um perfeito escurecimento da superfície dos alimentos. A ação de micro-ondas permite em vez de cozinhar em pouco tempo a parte interna do alimento.

Grelha basculante: a grelha basculante pode ser facilmente desengatada para mover o elemento de aquecimento e limpar o tejadilho do aparelho em um simples passo.

Benefit (TT)

Electronic control

Timely temperature management and heat uniformity

Child control lock

Thanks to the child safety lock, the microwave provides peace of mind for parents while improving overall safety in the home environment

Pizza function

Preset mode for optimal baking or heating of pizza