# MP722AO

| | |
|---|---|
| **Produktfamilie** | Mikrobølge |
| **Kategori** | Indbygget |
| **Installationstype** | Indbygget |
| **Installation** | Overskab |
| **Energitilførsel** | Elektrisk |
| **Tilberedningsmetode** | Mikrobølgeovn med grill |
| **Ovnbetjening** | Elektronisk |




## Æstetik

| | | | |
|---|---|---|---|
| **Æstetik** | Cortina | **Farve silketryk** | Guld |
| **Farve** | Antracit | **Låge** | Med paneler |
| **Komponentfinish** | Antik messing | **Logo** | Silketryk |
| **Materiale** | Lakeret materiale | | |

## Program / Funktioner

| | | | |
|---|---|---|---|
| **Antal funktioner** | 6 | **Optøning efter vægt** | Ja |
| **Fuld grill** | Ja | **Mikrobølge** | Ja |
| **Pizza** | Ja | **Mikrobølgeovn + grill** | Ja |
| **Optøning efter tid** | Ja | | |

## Betjeninger

| | | | |
|---|---|---|---|
| **Display / ur** | 1 LED | **Ant. knapper** | 2 |
| **Type af betjeningsindstilling** | Betjeningsknapper | **Betjeningsknapper** | Cortina |
| | | **Farve på knapper** | Messing |
| **Åbning** | Mekanisk knap | | |

## Valgmuligheder

| | | | |
|---|---|---|---|
| **Timer** | Elektronisk | **Udstillingstilstand** | Ja |
| | | **Bejteningslås/børnesikring** | Ja |

| | |
|---|---|
| **Timerindstillinger** | Forsinket start og slut på tilberedning |
| **Lydalarm for endt tilberedning** | Ja |

## Tekniske egenskaber



| | |
|---|---|
| **Ovnrum materiale** | Rustfrit stål |
| **Antal lamper** | 1 |
| **Lampetype** | Glødepære |
| **Lys, effekt** | 20 W |
| **Keramisk base** | Ja |
| **Belysning når lågen åbnes** | Ja |
| **Grilltype** | Varmelegeme |
| **Hældegitter** | Ja |
| **Grill - Effekt** | 1250 W |

| | |
|---|---|
| **Lågeåbning** | Side-åbning |
| **Samlet antal lågeglas** | 2 |
| **Sikkerhedstermostat** | Ja |
| **Kølesystem** | Tangentiel |
| **Beskyttelsesskærm til mikrobølgeovn** | Ja |
| **Mikrobølgeovn standser, når lågen åbnes** | Ja |
| **Nettodimensioner for indvendigt rum (HxBxD)** | 220x350x280 mm |
| **Mikrobølgeovn udgangseffekt** | 850 W |

## Medfølgende tilbehør

| | |
|---|---|
| **Gitter** | 1 |

## Ydeevne/energimærke




| | |
|---|---|
| **Brugbart volumen** | 22 l |
| **Bruttorumfang** | 23 l |

## Elektrisk tilslutning

| | |
|---|---|
| **Stik** | Nej |
| **Elektrisk tilslutning, normering (W)** | 2700 W |
| **Nuværende** | 11 A |

| | |
|---|---|
| **Spænding (V)** | 220-240 V |
| **Frekvens (Hz)** | 50 Hz |
| **Kabellængde** | 150 cm |

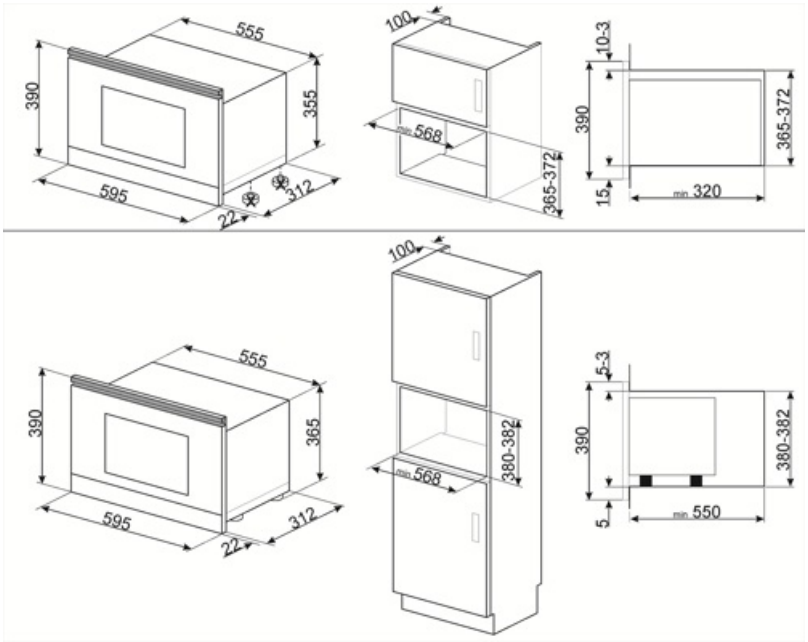
555
390
355
595
312
22
100
568
365-372
10-3
390
365-372
15
min 320
100
555
390
365
595
312
22
568
380-382
5-3
390
380-382
5
min 550

## Alternative products



**MP722PO**

**Farve:** Creme

## Symbols glossary



Surfaceplus keramisk base: Surfaceplus keramisk base til en mikrobølgeovn - der kræves ingen drejeskive, og hele overfladen kan bruges til madlavning.



Mikrobølgeenergi forkorter tilberedningstiderne drastisk og giver energibesparelser.



Optøning ved vægt: Automatisk optøningsfunktion. Du vælger den madtype, der skal optøes fra de tilgængelige kategorier (KØD - FISK - BRØD - DESSERTER) Efter indtastning af madens vægt, definerer ovnen automatisk den tid, der kræves for korrekt optøning.



Grill: Meget intens varme kommer kun ovenfra fra et dobbelt varmeelement. Ventilatoren er ikke aktiv. Giver fremragende grill- og gratinerende resultater. Bruges i slutningen af madlavningen, giver det en ensartet bruning til retter.



Pizza mikrobølgeovn: Denne funktion tilbereder pizza hurtigere takket være mikrobølgerne. Brug funktionen kombineret med Chef-pladen for at optimere det endelige resultat



Hældegitter: hældegitteret kan let hægtes af for at kunne bevæge varmelegemet og rengøre apparatets top i et enkelt trin.



Børnesikring: nogle modeller er udstyret med en enhed til at låse programmet / cyklussen, så det ikke på uheldigvis kan ændres.



Optøning på tid: Manuel optøningsfunktion. Ved afslutningen af den indstillede varighed stopper funktionen.



Dobbelte glaslåger: Antal glaslåger.



Mikrobølgeovn + grill-legeme: Brug af grillen resulterer i en perfekt bruning af madens overflade. Mikrobølger tillader i stedet for madlavning på kort tid den indre del af maden.



Mikroovn: Mikrobølger trænger direkte ind i maden og tilbereder meget hurtigt og med betydelige energibesparelser. Velegnet til madlavning uden fedt, de er også i stand til at tø og opvarme mad uden at ændre dets oprindelige udseende og aroma. Mikrobølgefunktionen kan også kombineres med konventionelle funktioner med alle de resulterende fordele. Ideel til alle typer mad.




Kapaciteten angiver mængden af anvendelig plads i ovnrummet i liter.