MP722PO

Skupina výrobků	Mikrovlnná trouba
Kategorie	Vestavěný
Typ instalace	Vestavěný
Instalace	Pod skřínkou
Power supply	Electric
Cooking Method	Mikrovlnná trouba s grilem
Pokud "YES", ovládání předchozí/další bude odebráno	Elektronické



Aesthetics

Estetika	Cortina	**Serigraphy colour**	Gold
Barva	Krémová	**Dvířka**	S panelem
Povrchová úprava součástí	Antická mosaz	**Logo**	Silk screen
Materiál	Materiál s nátěrem		

Program/funkce

Počet funkcí	6	**Rozmrazování podle hmotnosti**	Ano
Plný gril	Ano	**Mikrovlnná trouba**	Ano
Pizza	Ano	**Mikrovlnná trouba + gril**	Ano
Rozmrazování podle času	Ano		

Ovládání

Displej/hodiny	1 LED	**Počet ovládacích prvků**	2
Typ nastavení ovládání	Ovládací knoflíky	**Control knobs**	Cortina
Otvor	Mechanické tlačítko	**Barva ovládacích prvků**	Krémová

Možnosti

Časovač	Elektronické

Možnosti nastavení času	Start a stop	**Možnost předvádění v showroomu**	Ano
Akustický alarm konce vaření	Ano	**Zámek ovládacích prvků/dětská pojistka**	Ano

Technické parametry



Materiál vnitřní části	Nerezová ocel	**Otevírání dvířek**	Boční otevírání
Počet světel	1	**Celkový počet dveřních skel**	2
Typ osvětlení	Žárovkové osvětlení	**Bezpečnostní termostat**	Ano
Výkon osvětlení	20 W	**Chladicí systém**	Tečna
Keramický podstavec	Ano	**Ochrana mikrovlnné clony**	Ano
Světlo při otevření dvířek	Ano	**Mikrovlnná trouba se zastaví při otevření dvířek**	Ano
Typ grilu	Topný článek	**Rozměry použitelného vnitřního prostoru (V x Š x H)**	220x350x280 mm
Výklopný gril	Ano	**Efektivní výkon mikrovlnné trouby**	850 W
Gril – výkon	1250 W		

Přiložené příslušenství

Mřížka	1

Výkon/energetický štítek



Použitelné množství	22 l	**Hrubý objem**	23 l

Elektrické připojení

Zástrčka	Ne	**Napětí (V)**	220-240 V
Jmenovitý příkon	2700 W	**Kmitočet (Hz)**	50 Hz
Stávající	11 A	**Power supply cable length**	150 cm

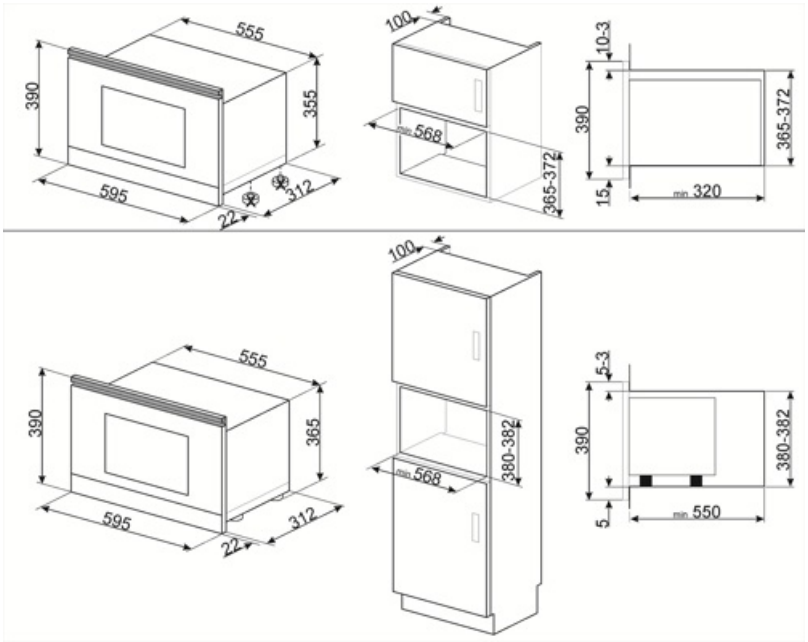
555
390
355
595
312
22
100
568
365-372
10-3
390
365-372
15
min 320
100
555
390
365
595
312
22
568
380-382
5-3
390
380-382
5
min 550

Alternative products



MP722AO

Barva: Antracitová

Symbols glossary



Keramická základna Surfaceplus: Keramická základna Surfaceplus pro mikrovlnnou troubu – není nutná točna a celý povrch lze použít pro vaření.



Mikrovlnná energie dramaticky zkracuje dobu vaření a přináší úspory energie.



Rozmrazování podle hmotnosti: Pomocí této funkce se určuje doba odmrazování



Grilovací topný článek: Použití grilu přináší vynikající výsledky při vaření masa středních a malých porcí, zejména v kombinaci s Rotisserie (je-li to možné). Také ideální pro přípravu klobás a slaniny.



Mikrovlnné pečení pizze: Tato funkce připravuje pizzu rychleji díky mikrovlnám. Pro optimalizaci konečného výsledku použijte funkci kombinovanou s kuchyňským plechem



Sklopný gril: sklopný gril lze snadno odpojit pro pohyb topného tělesa a čištění vrchní části spotřebiče v jednom jednoduchém kroku.



Dětský zámek: některé modely jsou vybaveny zařízením pro uzamčení programu/cyklu, takže jej nelze omylem změnit.



Rozmrazování podle času: pomocí této funkce se automaticky určuje doba rozmrazování potravin.



Dvířka s dvojitým sklem: Počet skel dvířek.



Mikrovlnná trouba + grilovací topný článek: Použití grilu vede k dokonalému opečení povrchu jídla. Působení mikrovln umožňuje rychlé vaření vnitřní části jídla.



Mikrovlnná trouba: Mikrovlny pronikající přímo do jídla a zajišťují velmi rychlé vaření se značnými úsporami energie. Vhodné pro vaření bez tuku, jsou také schopny rozmrazovat a ohřívat potraviny bez změny jejich původního vzhledu a aroma. Mikrovlnnou funkci lze také kombinovat s konvenčními funkcemi se všemi výslednými výhodami. Ideální pro všechny druhy potravin.



Objem udává množství použitelného prostoru v troubě v litrech.