MP722PO

Rad výrobkov	Mikrovlnné rúry
Kategória	Vstavaný
Installation type	Vstavaný
Inštalácia	Pod skrinkou
Elektrické napájanie	Elektrický
Spôsob varenia	Mikrovlnná rúra s grilom
Ovládanie	Elektronický

Ovládače

Displej/Hodiny	LED 1 a	**Počet ovládačov**	2
Typ nastavenia ovládačov	Regulačné kolieska	**Control knobs**	Cortina
Otvor	Mechanické tlačidlo	**Farba ovládačov**	Krémová

Možnosti

Časovač	Elektronický	**Výkladná demo verzia**	Áno
Možnosti časového nastavenia	Štart a stop	**Uzamknutie ovládačov/detská poistka**	Áno
Koniec akustického alarmu pri varení	Áno		

Technické údaje

Materiál vnútorného priestoru	Nehrdzavejúca oceľ	**Otváranie dvierok**	Posuvné otváranie
Počet svetiel	1	**Celkový počet skiel dvierok**	2
Typ osvetlenia	Žiarovka	**Bezpečnostný termostat**	Áno
Svetelný výkon	20 W	**Chladiaci systém**	Tangenciálny
Keramická základňa	Áno	**Ochrana obrazovky mikrovlnnej rúry**	Áno
Svetlo, keď sú otvorené dvierka	Áno		
Typ grilu	Výhrevné teleso		

Sklopný gril	Áno	**Mikrovlnná rúra sa zastaví, keď sa otvoria dvierka**	Áno
Gril – výkon	1250 W	**Rozmery užitočného vnútorného priestoru (VxŠxH)**	220x350x280 mm
		Účinný výkon mikrovĺn	850 W

Vrátane príslušenstva

Mriežka	1

Energetický štítok

Užitočný objem	22 l	**Hrubý objem**	23 l

Elektrické pripojenie

Menovitý výkon	2700 W	**Frekvencia (Hz)**	50 Hz
Prúd	11 A	**Dĺžka napájacieho kábla**	150 cm
Napätie (V)	220-240 V		

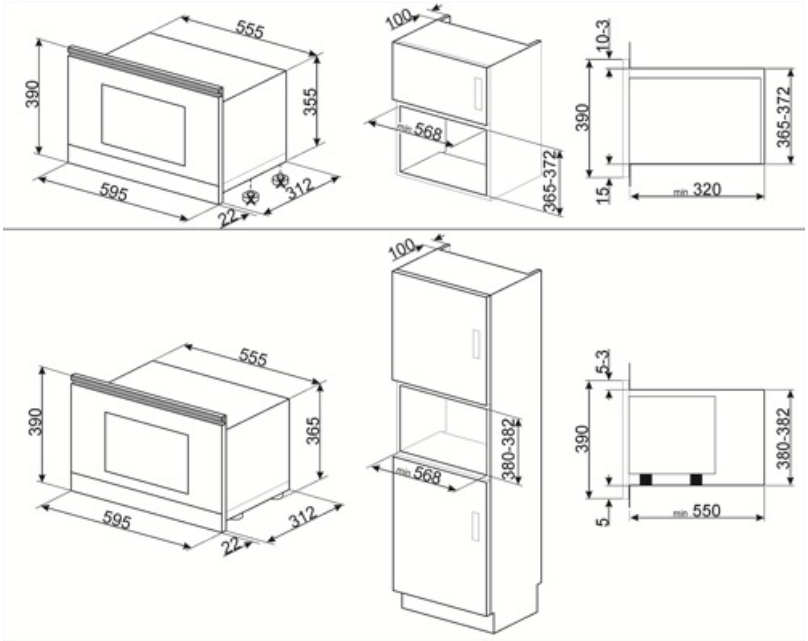

Compatible Accessories

KITMP38

Tenká lišta na zmenu výšky mikrovlnných rúr z 39 cm na 38 cm

Alternative products

MP722AO

Farba: Antracitový

Symbols glossary

Keramická základňa s povrchom navyše: Keramická základňa s povrchom navyše pre mikrovlnnú rúru – nie je potrebný otočný tanier a celý povrch sa dá používať na varenie.

Mikrovlnná energia výrazne znižuje čas varenia a zaručuje úsporu energie.

Rozmrazovanie podľa hmotnosti: Funkcia automatické rozmrazovanie. Zvolíte druh potravín, ktoré sa majú rozmraziť, spomedzi dostupných kategórií (MÄSO – RYBY – CHLIEB – DEZERTY) po zadaní hmotnosti potravín rúra automaticky stanoví čas potrebný na správne rozmrazenie.

Gril: Veľmi intenzívne teplo vychádzajúce iba sponad dvojitého výhrevného telesa. Ventilátor nie je aktivovaný. Poskytuje vynikajúce výsledky pri grilovaní a zapekaní. Používa sa na konci varenia, jedlo je rovnomerne upečené dozlatista.

Mikrovlnná rúra + výhrevné teleso grilu: Pri používaní grilu sa dosahuje dokonale zlatistý povrch potravín. Vďaka pôsobeniu mikrovĺn sa zase veľmi rýchlo uvarí vnútorná časť potravín.

Sklopný gril: dá sa ľahko odpojiť, vybrať výhrevné teleso a jednoducho vyčistiť strop zariadenia.

Detská poistka: niektoré modely sú vybavené zariadením na zablokovanie programu/cyklu, aby sa nedal nechtiac zmeniť.

Rozmrazovanie podľa času: Funkcia manuálne rozmrazovanie. Po uplynutí nastaveného času sa funkcia zastaví.

Dvojité glazované dvierka: Počet glazovaných dvierok.

Mikrovlny: Mikrovlny prenikajú priamo do potravín a umožňujú veľmi rýchle varenie s výraznou úsporou energie. Vhodné na varenie bez tuku, aj na rozmrazovanie a ohrievanie potravín bez toho, aby sa zmenil ich pôvodný vzhľad a vôňa. Funkcia mikrovlnnej rúry sa dá tiež skombinovať s konvenčnými funkciami so všetkými príslušnými výhodami. Ideálne pre všetky druhy potravín.

Pizza mikrovlny: Pri tejto funkcii sa pizza upečie rýchlejšie vďaka mikrovlnám. Na optimalizáciu konečného výsledku použite funkciu v kombinácii so šéfkuchárovou platňou

Kapacita určuje využiteľný objem vo vnútornom priestore rúry v litroch.