MP822NAO

Rad výrobkov	Mikrovlnné rúry
Kategória	Vstavaný
Typ inštalácie	Vstavaný
Inštalácia	Pod skrinkou
Elektrické napájanie	Elektrický
Spôsob varenia	Mikrovlnné rúry
Ovládanie	Elektronický



Estetica

Estetica	Coloniale	**Serigraphy colour**	Gold
Farba	Antracitový	**Dvierka**	S panelom
Povrchová úprava dielov	Stará mosadz	**Logo**	Silk screen
Materiál	Maľovaný materiál	**Dostupné alternatívne farby**	Krémová

Programy / funkcie

Počet funkcií	1	**Mikrovlnné rúry**	Áno

Ovládače

Typ nastavenia ovládačov	Regulačné kolieska	**Control knobs**	Colonial
Otvor	Mechanické tlačidlo	**Farba ovládačov**	Mosadzný
Počet ovládačov	2		

Možnosti

Časovač	Elektronický	**Výkladná demo verzia**	Áno
Možnosti časového nastavenia	Štart a stop	**Uzamknutie ovládačov/detská poistka**	Áno

Koniec akustického alarmu pri varení	Áno

Technické údaje



Materiál vnútorného priestoru	Nehrdzavejúca oceľ	**Celkový počet skiel dvierok**	2
Počet svetiel	1	**Bezpečnostný termostat**	Áno
Typ osvetlenia	Žiarovka	**Chladiaci systém**	Tangenciálny
Svetelný výkon	20 W	**Ochrana obrazovky mikrovlnnej rúry**	Áno
Keramická základňa	Áno	**Mikrovlnná rúra sa zastaví, keď sa otvoria dvierka**	Áno
Svetlo, keď sú otvorené dvierka	Áno	**Rozmery užitočného vnútorného priestoru (VxŠxH)**	220x350x280 mm
Otváranie dvierok	Posuvné otváranie	**Účinný výkon mikrovĺn**	850 W

Energetický štítok



Užitočný objem	22 l	**Hrubý objem**	23 l

Elektrické pripojenie

Zátka	Nie	**Napätie (V)**	220-240 V
Menovitý výkon	2700 W	**Frekvencia (Hz)**	50 Hz
Prúd	11,7 A	**Dĺžka napájacieho kábla**	150 cm

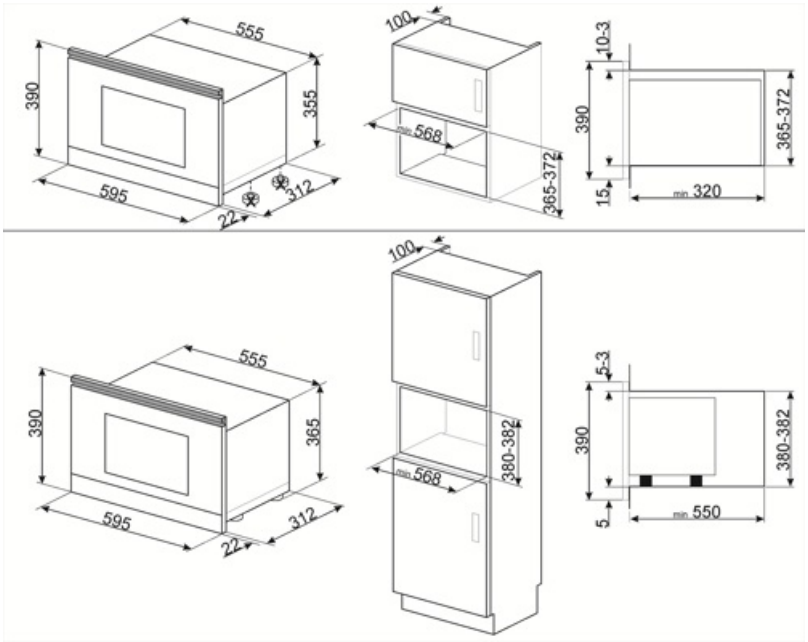
555
390
355
595
312
22
100
568
365-372
10-3
390
365-372
15
min 320
100
555
390
365
595
312
22
568
380-382
5-3
390
380-382
5
min 550

Alternative products



MP822NPO

Farba: Krémová

Symbols glossary



Keramická základňa s povrchom navyše: Keramická základňa s povrchom navyše pre mikrovlnnú rúru – nie je potrebný otočný tanier a celý povrch sa dá používať na varenie.



Mikrovlnná energia výrazne znižuje čas varenia a zaručuje úsporu energie.



Mikrovlny: Mikrovlny prenikajú priamo do potravín a umožňujú veľmi rýchle varenie s výraznou úsporou energie. Vhodné na varenie bez tuku, aj na rozmrazovanie a ohrievanie potravín bez toho, aby sa zmenil ich pôvodný vzhľad a vôňa. Funkcia mikrovlnnej rúry sa dá tiež skombinovať s konvenčnými funkciami so všetkými príslušnými výhodami. Ideálne pre všetky druhy potravín.



Detská poistka: niektoré modely sú vybavené zariadením na zablokovanie programu/cyklu, aby sa nedal nechtiac zmeniť.



Dvojité glazované dvierka: Počet glazovaných dvierok.



Kapacita určuje využiteľný objem vo vnútornom priestore rúry v litroch.