MP822NPO

Volume utile	22 l
Famiglia	Microonde
Categoria	Da incasso
Installazione	Sottopensile
Alimentazione	Elettrico
Metodo di Cottura	Microonde
Controllo	Elettronico

Comandi

Comandi	Manopole	**Manopole**	Coloniale
Apertura	Tasto meccanico	**Colore manopole**	Panna
N° manopole	2		

Opzioni

Programmatore Tempo	Elettronico	**Opzione Show Room Demo**	Sì
Opzioni di programmazione tempo	Inizio e fine	**Blocco Tasti/ Sicurezza Bambini**	Sì
Allarme acustico di fine cottura	Sì		

Caratteristiche Tecniche

Materiale della cavità	Acciaio Inox	**N° vetri porta totale**	2
N° di luci	1	**Termostato di sicurezza**	Sì
Tipo di luce	Incandescenza	**Sistema di raffreddamento**	Tangenziale
Potenza luce	20 W	**Schermo protettivo microonde**	Sì
Base ceramica	Sì	**Interruzione microonde all'apertura della porta**	Sì
Accensione luce all'apertura porta	Sì	**Dimensioni utili interno cavità (hxlxp)**	220x350x280 mm
Apertura porta	A bandiera	**Potenza resa microonde**	850 W

Collegamento Elettrico

Dati nominali di collegamento elettrico	2700 W	**Frequenza (Hz)**	50 Hz
Corrente (A)	11,7 A	**Lunghezza cavo di alimentazione**	150 cm
Tensione (V)	220-240 V		

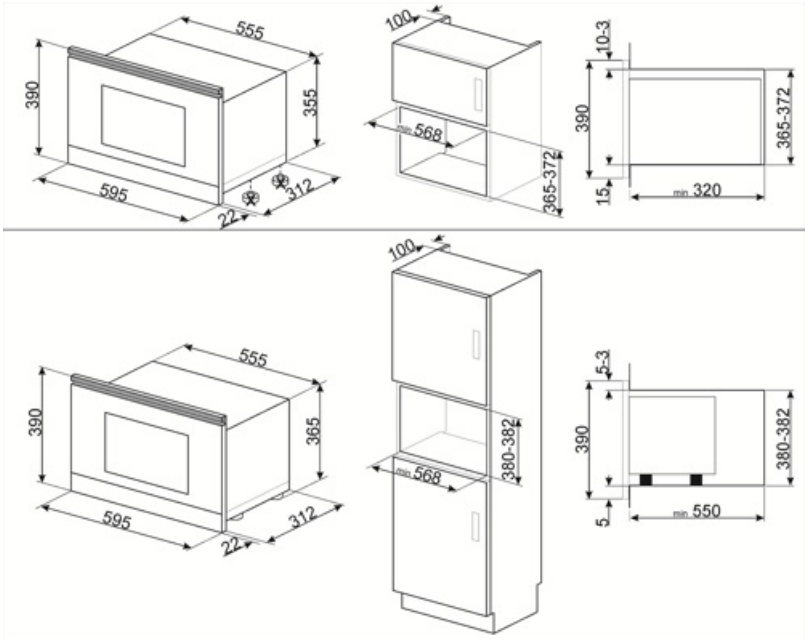

Accessori Compatibili

KITMP38

Listello per modificare l'altezza del prodotto da 39 cm a 38 cm

Prodotti alternativi

MP822NAO

Colore: Antracite

Glossario simboli

Base in vetroceramica: La base in vetroceramica nel forno a microonde non prevede la presenza del piatto girevole. Questa, diffondendo il calore in modo costante e direttamente dalla base, permette una cottura più uniforme e con un maggiore risparmio energetico. La superficie liscia garantisce anche una migliore e più immediata pulizia dell'interno.

Il forno a microonde permette di cucinare in tempi molto brevi e con un notevole risparmio di energia, non necessitando di preriscaldamento.

Microonde: penetrando direttamente nel cibo, le microonde consentono di cucinare in tempi molto brevi e con un notevole risparmio di energia. Adatte per cuocere senza grassi, sono inoltre indicate per scongelare ed anche per riscaldare i cibi, mantenendone intatti sia l'aspetto originario che la fragranza. Anche la funzione microonde può essere combinata con le funzioni tradizionali, con tutti i vantaggi che ne derivano. Ideale per tutti i tipi di cibi.

Blocco comandi: L'opzione blocco comandi, presente su diverse tipologie di prodotti, permette di bloccare tutte le funzioni e i programmi impostati, nonché i comandi, per una totale sicurezza soprattutto in presenza di bambini.

Porta doppio vetro: Porta doppio vetro

Indica il volume utile della cavità del forno.