MP822NPO

Полезный объем духового шкафа	22 л
Семейство продуктов	Микроволновая печь
Категория	Встраиваемая
Установка	В верхний шкаф
Источник питания	Электрический
Способ приготовления	Микроволновая печь
Управление	Электронный

Управление

Управление	Поворотные переключатели	**Поворотные переключатели**	Coloniale
Открывание	Электронная кнопка	**Цвет переключателей**	Кремовый
Количество переключателей	2		

Опции

Таймер	Электронный	**Режим Showroom**	Да
Программирование времени	Старт и стоп	**Блокировка управления**	Да
Акустический сигнал окончания приготовления	Да		

Технические характеристики

Материал внутренней камеры	Нержавеющая сталь	**Количество стекол дверцы**	2
Количество ламп подсветки	1	**Термостат безопасности**	Да
Тип подсветки	Лампа накаливания	**Система охлаждения**	Тангенциальная
Мощность ламп подсветки	20 Вт	**Защитное стекло от микроволн**	Да

Керамическое основание внутренней камеры	Да	**Автоматическое отключение микроволн при открытой дверце**	Да
Освещение при открытой дверце	Да	**Размеры внутренней камеры (ВхШхГ)**	220x350x280 мм
Открывание дверцы	Боковое открывание	**Эффективная мощность микроволн**	850 Вт

Электрическое подключение

Номинальная мощность	2700 Вт	**Частота тока**	50 Гц
Сила тока	11,7 А	**Длина электрического кабеля**	150 см
Напряжение	220-240 В		

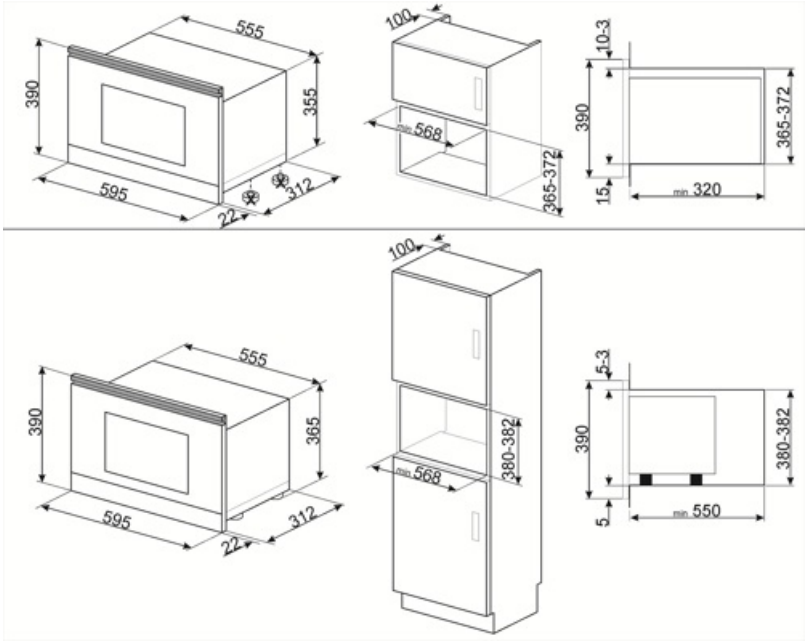

Совместимые Аксессуары

KITMP38

Тонкая планка для изменения высоты микроволновых печей с 39 см до 38 см

Alternative products

MP822NAO

Цвет: Антрацит

Symbols glossary

Керамическое основание Surfaceplus для микроволновой печи - поворотный столик не требуется, всю поверхность можно использовать для приготовления пищи.

Микроволны значительно сокращают время приготовления и способствуют экономии энергии.

Микроволны: проникая прямо в пищу, микроволны позволяют готовить очень быстро и со значительной экономией энергии. Они подходят для приготовления без жира, они также способны размораживать и нагревать пищу, не изменяя ее первоначальный вид и аромат. Функцию микроволн также можно комбинировать с обычными функциями со всеми вытекающими отсюда преимуществами. Идеально подходит для всех видов еды.

Блокировка управления: некоторые модели оснащены устройством для блокировки управления, чтобы не было возможности случайно изменить программу/ цикл приготовления, включить или выключить прибор.

Дверца с двойным остеклением

Указан полезный объем внутренней камеры в литрах.