MP822PO

Семейство продуктов	Микроволновая печь
Категория	Встраиваемая
Тип установки	Встраиваемая
Установка	В верхний шкаф
Источник питания	Электрический
Способ приготовления	Микроволны с грилем
Управление	Электронный



Эстетика

Эстетика	Колониальный стиль (Coloniale)
Цвет	Кремовый
Фурнитура	Латунная
Материал	Эмалированная сталь
Цвет шелкографии	Позолоченная
Дверца	С панелью
Логотип	Шелкография

Программы/ функции

Количество функций	6
Гриль большой	Да
Функция "Пицца"	Да
Размораживание по времени	Да
Размораживание по весу	Да
Микроволновая печь	Да
Микроволны + гриль	Да

Управление

Дисплей/ часы	Цифровой дисплей
Управление	Поворотные переключатели
Открывание	Ручка
Количество переключателей	2
Поворотные переключатели	Колониальный стиль (Coloniale)
Цвет переключателей	Кремовый

Опции

Таймер	Электронный	**Демонстрационный режим**	Да
Программирование времени	Старт и стоп	**Блокировка управления**	Да
Акустический сигнал окончания приготовления	Да		

Технические характеристики

Материал внутренней камеры	Нержавеющая сталь	**Мощность гриля**	1250 Вт
Количество ламп подсветки	1	**Количество стекол дверцы**	2
Тип подсветки	Лампа накаливания	**Термостат безопасности**	Да
Мощность ламп подсветки	20 Вт	**Система охлаждения**	Тангенциальная
Керамическое основание внутренней камеры	Да	**Защитное стекло от микроволн**	Да
Освещение при открытой дверце	Да	**Автоматическое отключение микроволн при открытой дверце**	Да
Тип гриля	Нагревательный элемент	**Размеры внутренней камеры (ВхШхГ)**	220x350x280 мм
Откидной гриль	Да	**Эффективная мощность микроволн**	850 Вт

Аксессуары в комплекте

Решетка	1

Производительность/ Энергопотребление

Полезный объем духового шкафа	22 л	**Полный объем**	23 л

Электрическое подключение

Тип электрической вилки	Нет	**Напряжение**	220-240 В
Номинальная мощность	2700 Вт	**Частота тока**	50 Гц
Сила тока	11,7 А	**Длина электрического кабеля**	150 см

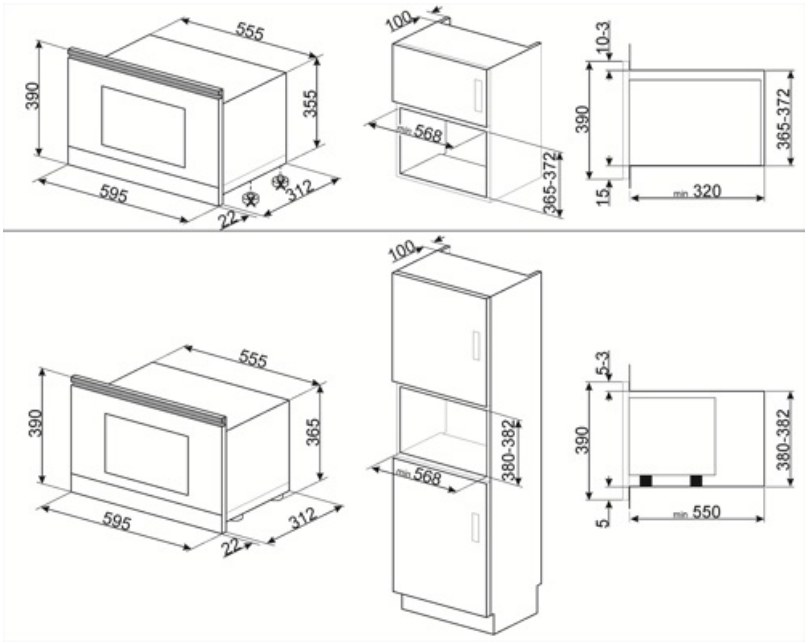
555
390
355
595
312
22
100
568
365-372
10-3
390
365-372
15
min 320
100
555
390
365
595
312
22
568
380-382
5-3
390
380-382
5
min 550

Symbols glossary



Керамическое основание Surfaceplus для микроволновой печи - поворотный столик не требуется, всю поверхность можно использовать для приготовления пищи.



Микроволны значительно сокращают время приготовления и способствуют экономии энергии.



Размораживание по весу: функция автоматического размораживания. Вы выбираете тип продуктов для размораживания из доступных категорий (МЯСО - РЫБА - ХЛЕБ - ДЕСЕРТЫ). После ввода веса продукта печь автоматически определяет время, необходимое для правильного размораживания.



Использование гриля дает отличные результаты при приготовлении мяса средних и малых порций, особенно в сочетании с вертелом (где это возможно). Также идеально подходит для приготовления колбас и бекона.



Микроволны + гриль: использование гриля приводит к идеальному подрумяниванию поверхности продукта. Действие микроволн позволяет в короткие сроки приготовить внутреннюю часть блюда.



Откидной гриль: откидной гриль можно легко отцепить, чтобы переместить нагревательный элемент и проще очистить верхнюю часть прибора.



Блокировка управления: некоторые модели оснащены устройством для блокировки управления, чтобы не было возможности случайно изменить программу/ цикл приготовления, включить или выключить прибор.



Размораживание по времени: с помощью этой функции время размораживания продуктов определяется автоматически.



Дверца с двойным остеклением



Микроволны: проникая прямо в пищу, микроволны позволяют готовить очень быстро и со значительной экономией энергии. Они подходят для приготовления без жира, они также способны размораживать и нагревать пищу, не изменяя ее первоначальный вид и аромат. Функцию микроволн также можно комбинировать с обычными функциями со всеми вытекающими отсюда преимуществами. Идеально подходит для всех видов еды.



Микроволны для пиццы: эта функция позволяет быстрее готовить пиццу благодаря микроволнам. Для оптимизации конечного результата используйте функцию в сочетании с тарелкой Crisp,



Указан полезный объем внутренней камеры в литрах.