MRMG4DCR



Famiglia	Miscelatore
Materiale	Ottone
Canna girevole	Sì
Rotazione canna girevole	360 °

Estetica

Estetica	Universale	**Doccetta**	Estraibile
Colore	Cromo	**Tipo getto**	Monogetto
Tipo canna	Canna a J	**Aeratore**	Sì
Comando	Monocomando	**Numero tubi flessibili**	2
Finitura	Lucido		

Caratteristiche Tecniche

Lunghezza tubi flessibili	350 mm	**Portata dell'acqua (l/min)**	8,2 l/min
Tipo di attacco tubi flessibili	3/8 "	**Tipo cartuccia a dischi ceramici**	35 Ø
Pressione massima	5 bar	**Diametro foro miscelatore**	35 mm
Pressione minima	0,5 bar	**Valvola di non ritorno**	Sì
Pressione ottimale	3 bar		

Informazioni Logistiche

Altezza del Prodotto (mm)	410 mm

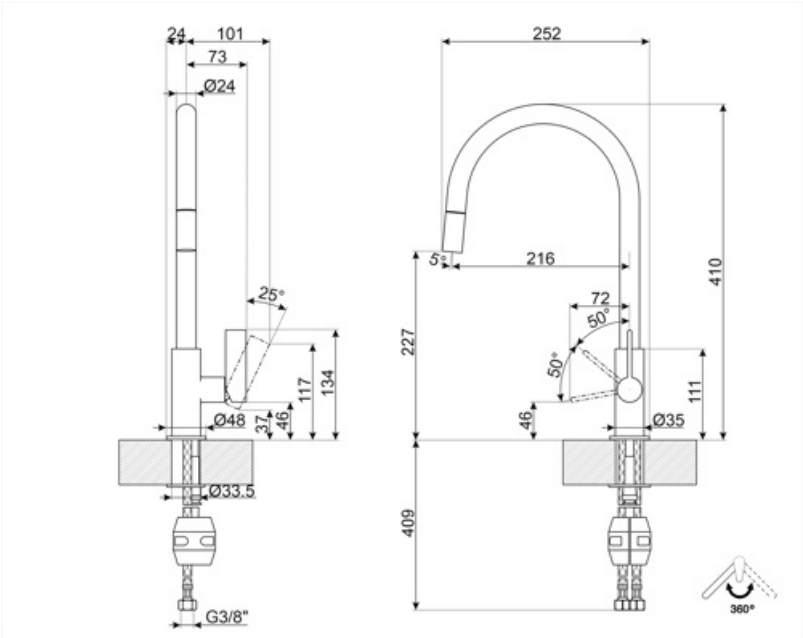
24
101
73
Ø24
25°
117
134
Ø48
37
46
Ø33.5
G3/8"
252
5°
216
72
50°
50°
227
46
111
410
Ø35
409
360°

Glossario simboli



Rotazione della canna 360°



La doccetta estraibile permette di aumentare il raggio di azione del miscelatore ed è estremamente versatile, pratica e confortevole.