MRMG4DCR

Сімейство продуктів	Смесители
Матеріал	Латунний
Поворотный излив	Так
Поворотный излив	360 °

Естетика

Естетика	Универсальный	**Отвір для змішувача /ексцентрика**	Выдвижной
Колір	Хром	**Тип струи**	Одинарная струя
Тип излива	J излив	**Аэратор**	Так
Тип мийки	Штампована	**Количество гибких шлангов**	2
Оздоблення	Глянцевий		

Технічні характеристики

Длина гибких шлангов	350 мм	**Поток воды (л/мин.)**	8,2 л
Гибкое соединение шлангов	3/8 "	**Тип картриджа**	35 Ø
Максимальное давление	5 bar	**Диаметр отверстия под смеситель**	35 мм
Минимальное давление	0,5 bar	**Зворотний клапан**	Так
Оптимальное давление	3 bar		

Логістична інформація

Висота виробу (мм)	410 мм

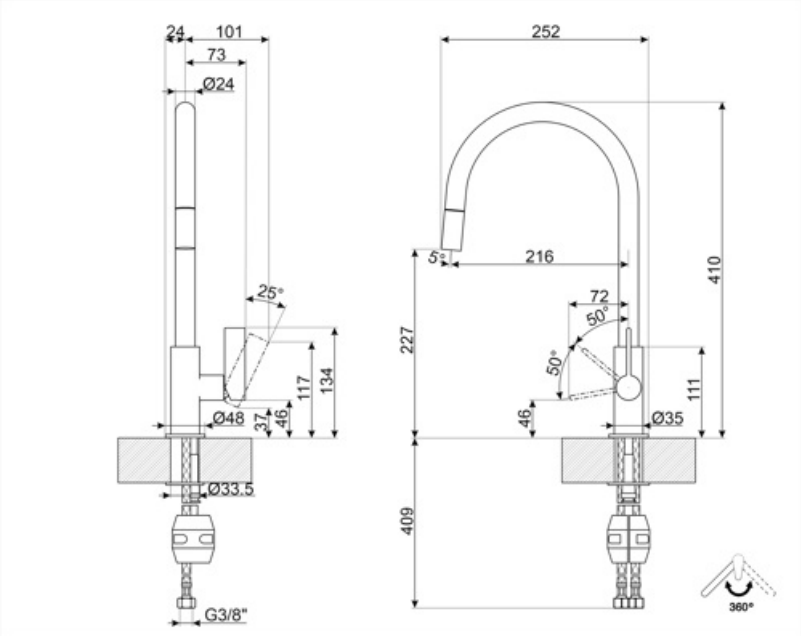
24
101
73
Ø24
25°
117
134
Ø48
37
46
Ø33.5
G3/8"
252
5°
216
72
50°
50°
227
410
111
46
Ø35
409
360°

Symbols glossary

Поворотный излив 360°

Выдвижной излив позволяет увеличить диапазон действия смесителя, он чрезвычайно универсален, практичен и удобен.