MT5CR

Семейство продуктов	Смесители
Материал смесителя	Латунный
Поворотный излив	Да
Поворотный излив	360 °

Эстетика

Эстетика	Универсальный	**Тип мойки**	Сварная
Цвет	Хромированный	**Тип струи**	Одинарная струя
Отделка	Глянцевый	**Аэратор**	Да
Тип излива	L излив	**Количество гибких шлангов**	2

Технические характеристики

Длина гибких шлангов	500 мм	**Минимальное давление**	0,5 bar
Гибкое соединение шлангов	3/8 "	**Оптимальное давление**	3 bar
Тип картриджа	25 Ø	**Поток воды (л/мин.)**	8,4 л
Максимальное давление	5 bar	**Диаметр отверстия под смеситель**	35 мм

Логистическая информация

Высота продукта (мм)	250 мм

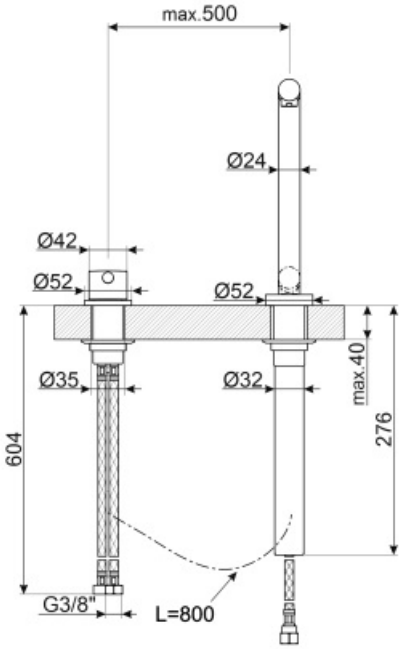
max.500
Ø24
Ø42
Ø52
Ø52
Ø35
Ø32
max.40
276
604
G3/8"
L=800

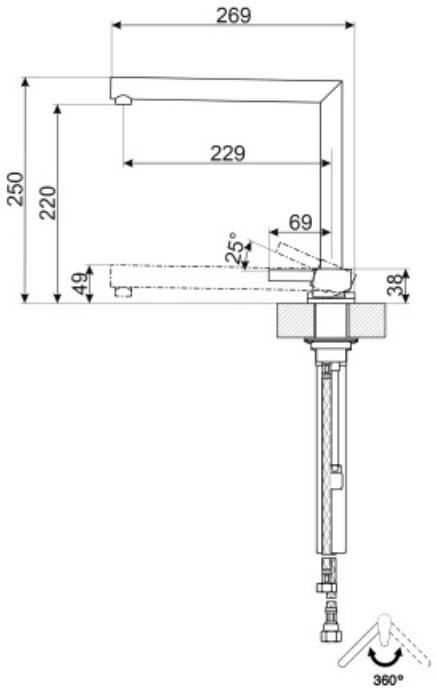
269
229
250
220
69
25°
49
38
360°

Symbols glossary (TT)

Поворотный излив 360°

Смеситель для помещений с минимальной высотой, например, для размещения перед окном с телескопическим поворотным изливом и дистанционным рычажным управлением.