# MTD5CR

| | |
|---|---|
| **Οικογένεια προϊόντων** | Μπαταρίες κουζίνας |
| **ΥΛΙΚΟ** | Ορείχαλκος |
| **Περιστρεφόμενο στόμιο** | Ναι |
| **ΜΟΙΡΕΣ ΠΕΡΙΣΤΡΟΦΗΣ ΣΤΟΜΙΟΥ** | 360 ° |

## ΑΙΣΘΗΤΙΚΗ

| | | | |
|---|---|---|---|
| **Αισθητική** | Universal | **ΚΕΦΑΛΗ ΣΤΟΜΙΟΥ** | Αφαιρούμενη |
| **Χρωμα** | Χρώμιο | **Τύπος ροής** | Μονή ροή |
| **Φινίρισμα** | Γυαλιστερό | **Ακροφύσιο εξοικονόμησης νερού** | Ναι |
| **Τύπος στόμιου** | Σχήμα L | | |
| **ΤΥΠΟΣ** | Απομακρυσμένος μοχλός και τηλεσκοπικός μείκτης | **Αριθμός εύκαμπτων σωλήνων** | 2 |

## ΤΕΧΝΙΚΑ ΧΑΡΑΚΤΗΡΙΣΤΙΚΑ

| | | | |
|---|---|---|---|
| **Μήκος εύκαμπτων σωλήνων** | 500 mm | **Ελάχιστη πίεση** | 0,5 bar |
| **Σύνδεση εύκαμπτων σωλήνων** | 3/8 " | **Βέλτιστη πίεση** | 3 bar |
| **Τύπος κασέτας κεραμικού δίσκου** | 25 Ø | **Παραγωγή νερού (l/min)** | 8,5 λίτρα |
| **Ανεπίστροφη βαλβίδα** | Ναι | **Διάμετρος τρύπας εντοιχισμού** | 35 mm |
| **Μέγιστη πίεση** | 5 bar | | |

## ΔΙΑΣΤΑΣΕΙΣ

| | |
|---|---|
| **ΥΨΟΣ ΜΠΑΤΑΡΙΑΣ (ΜΜ)** | 268 mm |

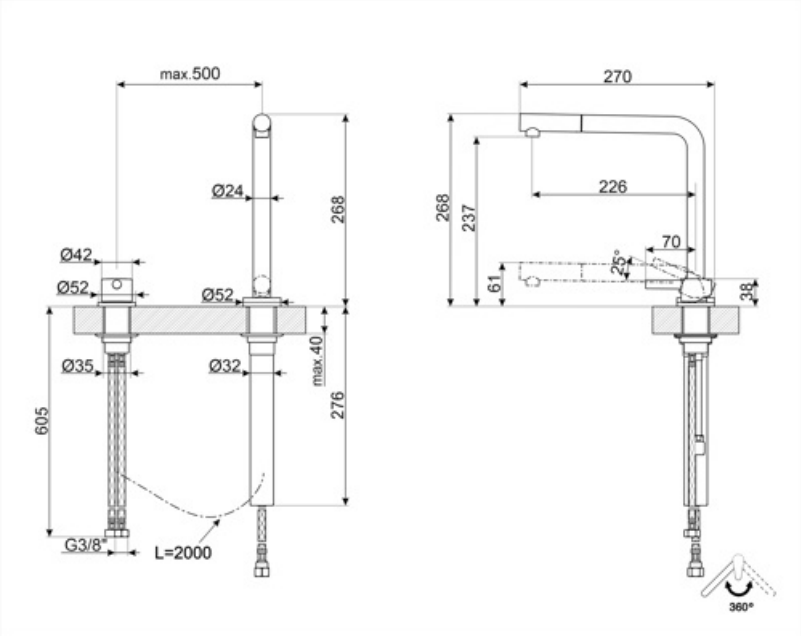
max.500
Ø24
268
Ø42
Ø52
Ø52
max.40
Ø35
Ø32
276
605
G3/8"
L=2000
270
226
268
237
70
25°
61
38
360°

## Symbols glossary

Περιστρεφόμενη περιστροφή στομίου 360°

Το αποσπώμενο ντους επιτρέπει την αύξηση του εύρους δράσης της βρύσης και είναι εξαιρετικά ευέλικτο, πρακτικό και βολικό.

...

# Benefit (TT)

**Ντους με δυνατότητα εξαγωγής**

Πρακτικό ντους με δυνατότητα εξαγωγής για εύκολη πρόσβαση σε κάθε σημείο του νεροχύτη

Το ντους χειρός του μείκτη μπορεί να τραβηχτεί εντελώς για να αυξηθεί η εμβέλεια του μείκτη και να διευκολυνθεί ο καθημερινός καθαρισμός

Περιστροφή στομίου 360°