P106ES

Termékcsalád	Főzőlap
Beépítés típusa	Hagyományos
Méretek	100 cm
Teljesítmény	Gáz
Típus	Gáz
EAN kód	8017709179175



Design

Design család	Plano Design
Szín	Rozsdamentes acél
Felületkezelés	Fényes
Anyag	Rozsdamentes acél
Acél típusa	Csiszolt
Edénytartó állvány	Rozsdamentes acél
Edénytartó állvány bevonata	EverShine
Égő bevonata	EverShine
Vezérlés típusa	Vezérlőgombok
Vezérlőgomb pozíciója	Elülső
Vezérlőelemek száma	6
Vezérlőelemek színe	Acél hatás
Logó	Kiemelt

Program/Funkciók

Gáz főzőzónák száma	6
Főzőzónák száma összesen	6

Opciók

Munkalap kivágás	480-484x839-844 mm

MŰSZAKI JELLEMZŐK

UR UR

Bal - Gáz – UR - 3.60 kW
Bal hátsó - Gáz – Félgyors - 1.70 kW
Bal első - Gáz – AUX - 0.90 kW
Jobb első - Gáz – Gyors - 2.40 kW
Jobb hátsó - Gáz – AUX - 0.90 kW
Jobb - Gáz – UR - 3.60 kW

Gázbiztonsági szelepek	Igen	**Automatikus szikragyújtás**	Igen

Elektromos csatlakozás

Elektromos csatlakozás névleges értéke (W)	1 W	**Frekvencia (Hz)**	50/60 Hz
		Tápkábel hossza	120 cm
Feszültség (V)	220-240 V	**Csatlakozódugó**	Nem
Telepített elektromos kábel típusa	Egyfázisú		

Gázcsatlakozás

Gáz típusa	G20 Földgáz	**Egyéb elérhető gázcsatlakozások**	Kúp alakú
Gas connection	Cilindrical		
Egyéb gázfúvókák	G30 PB-gáz cseppfolyós gáz	**Gázcsatlakozás névleges értéke (W)**	13300 W

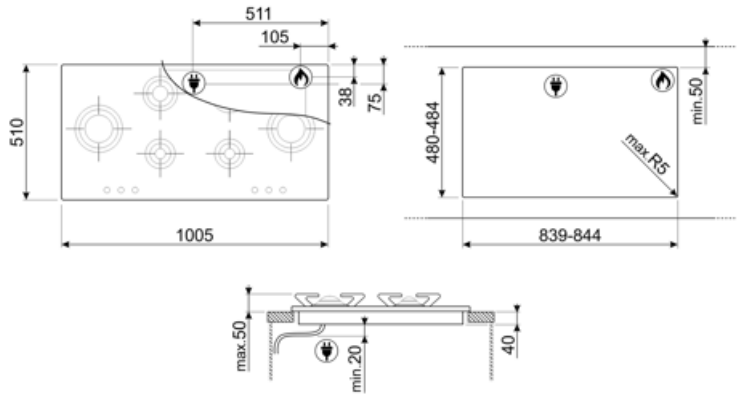

Compatible Accessories



GP106ES

Rozsdamentes acél edénytartók és égőkupakok

Symbols glossary



Standard beépítés: Hagyományos, munkalapba történő beépítés, amely bármely konyhabútorhoz alkalmas.



Ever Shine: egy láthatatlan bevonat, amely rendkívül ellenállóvá teszi az érintett területet a hővel szemben.



Vezérlőgombok



Ultra gyors égők: Az erős ultragyors égők akár 5 kW teljesítményt is biztosítanak.