P106ES

Famiglia	Piano di cottura
Incasso	Tradizionale
Dimensione	100 cm
Alimentazione	Gas
Tipologia	Gas
Codice EAN	8017709179175

Estetica

Estetica	Piano Design
Colore	Acciaio Inox
Finitura	Lucido
Materiale	Inox
Tipo inox	Lucido
Griglie	Inox
Trattamento Griglie	Ever Shine
Trattamento Bruciatori	Ever Shine
Tipo di regolazione comandi	Manopole
Posizione comandi	Frontale
N° manopole	6
Colore manopole	Effetto Inox

Programmi / Funzioni

Numero zone di cottura gas	6
Numero totale di zone di cottura	6

Opzioni

Foro da incasso	480-484x839-844 mm

Caratteristiche Tecniche

UR UR

Sinistra - Gas - Ultrarapido - 3.60 kW
Posteriore sinistra - Gas - Semirapido - 1.70 kW
Anteriore sinistra - Gas - Ausiliario - 0.90 kW
Anteriore destra - Gas - Rapido - 2.40 kW
Posteriore destra - Gas - Ausiliario - 0.90 kW
Destra - Gas - Ultrarapido - 3.60 kW

Valvolatura di sicurezza	Sì	**Accensione rapida sotto manopola**	Sì

Collegamento Elettrico

Dati nominali di collegamento elettrico	1 W	**Frequenza**	50/60 Hz
Tensione (V)	220-240 V	**Lunghezza cavo di alimentazione**	120 cm
Tipo di cavo elettrico installato	Sì, Monofase		

Collegamento Gas

Tipo di gas	G20 Gas naturale	**Altri raccordi gas inclusi**	Conico
Collegamento gas	Cilindrico	**Dati nominali di collegamento gas**	13300 W
Altri ugelli gas inclusi	G30 Gas Liquido GPL		

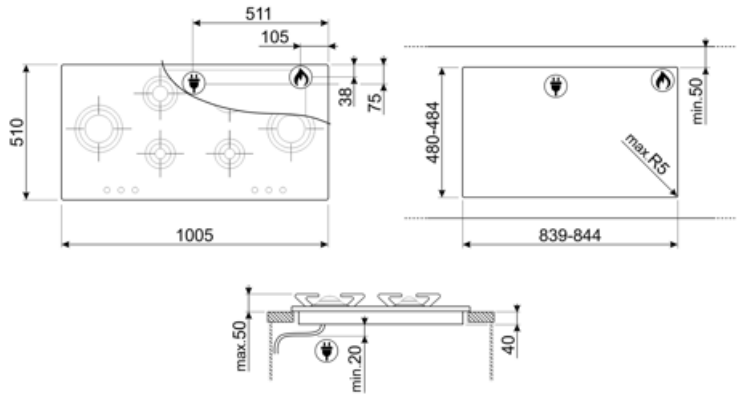

Accessori Compatibili

GP106ES

Confezione griglie e cappellotti in acciaio inox Ever Shine

TPK

Piastra per cottura Teppanyaki 32,5 cm, acciaio inox

Glossario simboli

Standard: modalità di installazione, che si abbina facilmente a qualsiasi tipo di cucina.

Ever Shine: Ever Shine è un processo tecnologico tramite il quale viene applicata una protezione trasparente che rende i cappellotti e le griglie in acciaio inox lucido altamente resistenti al calore e ne previene l'ingiallimento dovuto alle altre temperature

Controllo con manopole

Bruciatore Ultrarapido: Viene definito Ultrarapido il bruciatore con una potenza di almeno 3,5 kW, che può essere a singola, doppia o a tripla corona.