P272XGH

משפחת מוצרים	כיריים
סוג התקנה	מסורתי
מידות	70/75 cm
אספקת חשמל	גז
סוג	גז
קוד EAN	8017709179670



אסתטיקה

סדרה עיצובית	Selezione
צבע	נירוסטה
גימור	סאטין
חומר	נירוסטה
סוג פלדה	מוברש
מעמדי מחבתות	ברזל יצוק
מבערים	Smeg Contemporary
חומר מבער	אלומיניום
סוג הגדרת בקרות	כפתורי בקרה
מיקום כפתורי בקרה	קדמית
מס' בקרות	6
צבע בקרות	כסף
לוגו	מסך משי
צבע הדפסת רשת	שחור

תוכנית / פונקציות

מס' אזורי בישול גז	5
מספר אזורי בישול	5

אפשרויות

שבלונה סטנדרטית	478-482x555-560 mm

מאפיינים טכניים

UR

קדמי-שמאלי - גז – AUX - 1.10 kW
אחורי-שמאלי - גז – מהירות - 2.60 kW
אמצעי - גז – 2 UR (4.20 - כפולות) kW
אחורי-ימני - גז – מהיר למחצה - 1.70 kW
קדמי-ימני - גז – מהיר למחצה - 1.70 kW

שסתומי בטיחות לגז	כן	**הצתה אוטומטית**	כן

חיבור חשמלי

דירוג חיבור חשמלי (ואט)	1 W	**אורך כבל חשמל**	120 cm
מתח (וולט)	220-240 V	**Terminal box**	No
סוג כבל חשמל	חד-פאזי	**תקע**	לא
תדר (Hz)	50/60 Hz		

חיבור גז

סוג גז	גז טבעי G20	**חיבורי גז אחרים מצורפים**	קוני
Gas connection	Cilindrical	**דירוג חיבור גז (ואט)**	11300 W
חרירי גז אחרים כלולים	גפ"מ גז נוזלי G30		

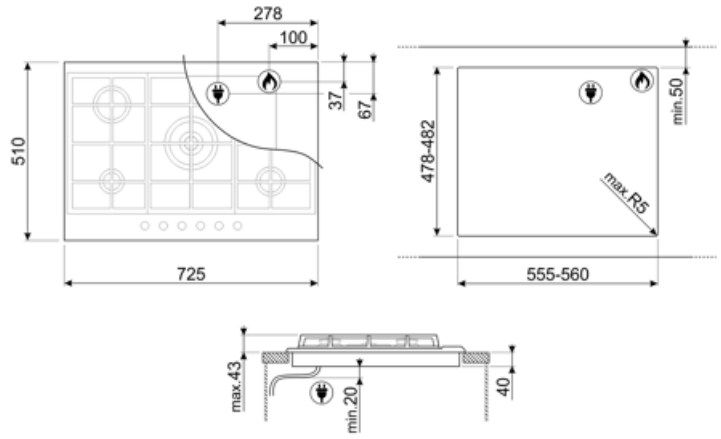

Compatible Accessories



GRW

תמיכה לווק



WOKGHU

תמיכה לווק מברזל יצוק

Symbols glossary



התקנה רגילה: התקנה רגילה על משטח העבודה, מתאימה לכל סט מטבח



CUT_OUT_STANDARD_72dpi



בקרה בכפתורים



מעמדי מחבתות מברזליצוק לעבודה מאומצת: למקסימום יציבות ואיתנות.



מבערים מהירים במיוחד: מבערים רבי-עוצמה מהירים במיוחד מעניקים הפסק של עד 5 קילוואט.