P705ES

משפחת מוצרים	כיריים
סוג התקנה	מסורתי
מידות	70/75 cm
אספקת חשמל	גז
סוג	גז
קוד EAN	8017709179168



אסתטיקה

סדרה עיצובית	עיצוב פסנתר
צבע	נירוסטה
גימור	מבריק
חומר	נירוסטה
סוג פלדה	מצוחצח
מעמדי מחבתות	נירוסטה
ציפוי מעמד מחבתות	EverShine
מבערים	עיצוב פסנתר
חומר מבער	נירוסטה
ציפוי מבער	EverShine
סוג הגדרת בקרות	כפתורי בקרה
מיקום כפתורי בקרה	קדמית
מס' בקרות	5
צבע בקרות	אפקט פלדה
לוגו	הבלטה

תוכנית / פונקציות

מס' אזורי בישול גז	5
מספר אזורי בישול	5

אפשרויות

שבלונה סטנדרטית	478-482x555-560 mm

מאפיינים טכניים

קדמי-שמאלי - גז – AUX - 0.90 kW
אחורי-שמאלי - גז – מהירות - 2.40 kW
אמצעי - גז – מהירות - 3.50 kW
אחורי-ימני - גז – מהיר למחצה - 1.70 kW
קדמי-ימני - גז – AUX - 0.90 kW

שסתומי בטיחות לגז	כן	**הצתה אוטומטית**	כן

חיבור חשמלי

דירוג חיבור חשמלי (ואט)	1 W	**אורך כבל חשמל**	120 cm
מתח (וולט)	220-240 V	**Terminal box**	No
סוג כבל חשמל	חד-פאזי	**תקע**	לא
תדר (Hz)	50/60 Hz		

חיבור גז

סוג גז	גז טבעי G20	**חיבורי גז אחרים מצורפים**	קוני
Gas connection	Cilindrical	**דירוג חיבור גז (ואט)**	9500 W
חרירי גז אחרים כלולים	גפ"ם גז נוזלי G30		

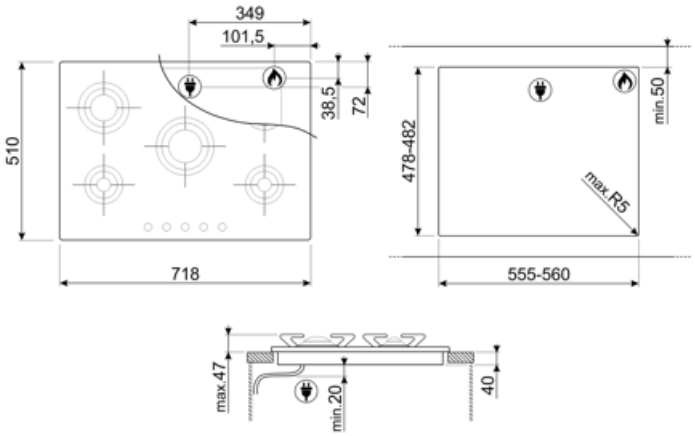

Compatible Accessories



GP705ES

מעמדי מחבתות ומכסי מבערים מנירוסטה

Symbols glossary



התקנה רגילה: התקנה רגילה על משטח העבודה, מתאימה לכל סט מטבח



CUT_OUT_STANDARD_72dpi



בקרה בכפתורים



Ever Shine: זהו ציפוי בלתי נראה שהופך את האזור המצופה לעמיד מאוד לחום.