P705ES

Kategoria e produktit	Pianurë
Lloji i instalimit	Tradicional
Përmasat	70/75 cm
Furnizimi me energji	Gaz
Lloji	Gaz
Kodi EAN	8017709179168



Estetika

Estetika	Piano Design
Ngjyra	Inoks
Finiturë	Me shkëlqim
Materiali	Inoks
Lloji i çelikut	I lëmuar
Mbajtëse tiganësh	Inoks
Veshja e mbajtëses së tiganit	EverShine
Vatrat	Piano Design
Materiali i vatrave	Inoks
Veshja e vatrave	EverShine
Lloji i cilësimit të kontrollit	Çelësa kontrolli
Pozicioni i çelësit të kontrollit	Pjesa e përparme
Numri i kontrolleve	5
Ngjyra e kontrolleve	Efekt çeliku
Logo	E stampuar

Programi / funksionet

Numri i zonave të gatimit me gaz	5
Nr. total. i zonave të gatimit	5

Opsionet

Prerja e banakut	478-482x555-560 mm

Veçoritë teknike

Përpara majtas - Gaz - AUX - 0.90 kW
Mbrapa majtas - Gaz - I shpejtë - 2.40 kW
Qendror - Gaz - I shpejtë - 3.50 kW
Mbrapa djathtas - Gaz - Gjysmë i shpejtë - 1.70 kW
Përpara djathtas - Gaz - AUX - 0.90 kW

Valvulat e sigurisë së gazit	Po	**Ndezje automatike**	Po

Lidhja elektrike

Vlerësimi i lidhjes elektrike (W)	1 W	**Gjatësia e kabllos së furnizimit me energji elektrike**	120 cm
Tensioni (V)	220-240 V	**Terminal box**	No
Lloji i kabllit elektrik të instaluar	Po, me fazë teke	**Tapë**	Jo
Frekuenca (Hz)	50/60 Hz		

Lidhja e gazit

Lloji i gazit	Gaz natyral G20	**Ofrohen lidhje të tjera të gazit**	Konik
Gas connection	Cilindrical	**Vlerësimi i lidhjes së gazit (W)**	9500 W
Pipëza të tjera gazi të përfshira	Gaz i lëngshëm G30 GPL		

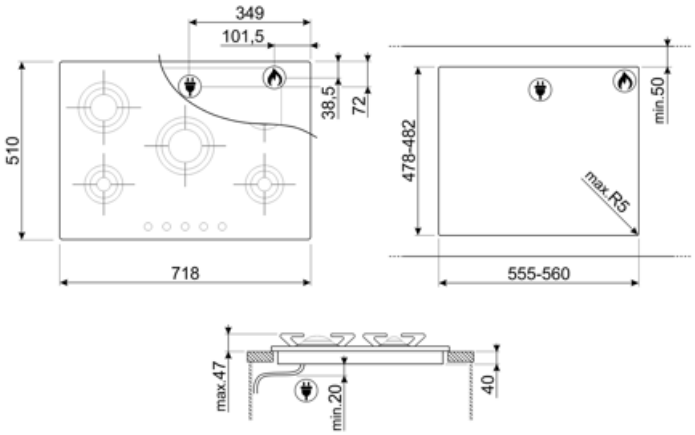

Compatible Accessories



GP705ES

Mbajtëse tiganësh prej inoksi dhe kapakë vatrash

Symbols glossary



Instalim standard: Instalim tradicional mbi tavolinë, i përshtatshëm për çdo lloj kompleti kuzhine



CUT_OUT_STANDARD_72dpi



Kontrolli i çelësave



Ever Shine: është një shtresë e padukshme që e bën zonën në të cilën përdoret mjaft rezistente ndaj nxehtësisë.